FLUTTUA BED

Design Daniele Lago - 2004

IT Il primo letto sospeso al mondo.

Fluttua sfida la forza di gravità, dando forma all'emozione di dormire galleggiando nell'aria. Un unico sostegno centrale e regolabile in altezza, sostiene il telaio, attaccato a parete tramite un fissaggio studiato: l'innovativo pianale in HPL risulta così impercettibile alla vista, creando un magico effetto di sospensione del letto.

EN The world's first floating bed.

Fluttua defies gravity, offering you an exhilarating sleep experience, floating on air. The frame is held up by a single, central, height-adjustable support, which is attached to the wall with a carefully designed fastening. The innovative HPL bed base is thus imperceptible to the eye, creating a magical floating effect.

ES La primera cama suspendida del mundo.

Fluttua desafía la ley de la gravedad, dando forma a la emoción de dormir suspendido en el aire. Un único apoyo central y de altura regulable sostiene el armazón, fijado a la pared mediante un anclaje estudiado: el innovador somier en HPL resulta imperceptible a la vista, creando un mágico efecto de suspensión de la cama.

FR Le premier lit suspendu au monde.

Fluttua défie la force de gravité et concrétise l'émotion d'un sommeil en flottement dans l'air. Un support central unique et réglable en hauteur soutient le cadre, ancré au mur au moyen d'une fixation étudiée : l'innovant sommier en HPL est ainsi imperceptible à l'œil et crée un effet magique de suspension du lit.

DE Das erste schwebende Bett der Welt.

Fluttua trotzt der Schwerkraft und lässt Sie schlafen wie auf Wolken gebettet. Eine einzige mittige, höhenverstellbare Stütze trägt das Gestell, das mittels eines ausgeklügelten Systems an der Wand befestigt ist: Die innovative Plattform aus HPL ist so nahezu unsichtbar, was den Eindruck erzeugt, das Bett würde im Raum schweben.

IT Fluttua imbottito sp. 8 cm con testiera verticale

Pianale

Pannello H.P.L. stratificato black kraft sp. 0,8 cm.

Telaio fissato a parete

Struttura in tubolare in ferro a sezione quadra e rettangolare, verniciato con polveri epossidiche.

Testiera imbottita sp. 8 cm verticale - Fissata a parete

Pannello di particelle di legno sp. 1,9+5 cm, certificato Carb e TSCA Title VI (bassa emissione di formaldeide) e gommapiuma, rivestita. Attacchi per il fissaggio alla parete in ferro zincato.

EN Upholstered Fluttua, 8 cm thick, with vertical headboard

Base

Black Kraft layered HPL panel, 0.8 cm thick.

Wall-mounted frame

Tubular iron frame with square and rectangular cross-section, and epoxy-powder coating.

Vertical upholstered wall-mounted headboard, 8 cm thick

Particleboard panel, 1.9+5 cm thick, CARB and TSCA title VI certified (low formaldehyde) and foam, upholstered. Galvanised iron wall fasteners.

ES Fluttua acolchada esp. 8 cm con cabecera vertical

Somier

Panel H.P.L. kraft negro laminado de 0,8 cm de espesor.

Armazón fijado a pared

Estructura en hierro tubular de sección cuadrada y rectangular, barnizado con polvos epoxídicos.

Cabecera acolchada de esp. 8 cm vertical - Fijada a la pared

Panel de partículas de madera de 1,9+5 cm de espesor, certificado por CARB y TSCA Title VI (baja emisión de formaldehído) y gomaespuma, revestida. Enganches para el anclaje a pared en hierro cincado.

FR Fluttua rembourrage ép. 8 cm avec tête de lit verticale

Sommier

Panneau HPL stratifé black kraft ép. 0,8 cm.

Cadre fixé au mur

Structure en fer tubulaire de section carrée et rectangulaire, peinte avec des poudres époxy.

Tête de lit verticale avec rembourrage ép. 8 cm – Fixation murale

Panneau de particules de bois ép. 1,9+5 cm, certifié Carb e TSCA Titre VI (faible émission de formaldéhyde) et caoutchouc mousse enduit. Crochets de fixation murale en fer galvanisé.

DE Fluttua gepolstert St. 8 cm mit senkrechtem Kopfteil

Plattform

Schwarze HPL-Schichtstoffplatte aus Kraftpapier St. 0,8 cm.

Gestell zur Wandbefestigung

Struktur aus Eisenrohren mit quadratischem und rechteckigen Querschnitt, mit Pulverbeschichtung auf Epoxidharzbasis.

Gepolstertes Kopfteil St. 8 cm senkrecht – zur Wandbefestigung

Melaminbeschichtete Holzspanplatte St. 1,9+5 cm, zertifiziert nach Carb und TSCA Title VI (niedrige Formaldehydabgabe), und bezogener Schaumstoff. Aufhängungen für Wandbefestigung aus verzinktem Eisen.Befestigungen zur Befestigung an der Wand aus verzinktem Eisen.

FLUTTUA BED Dimensioni

Size - Dimensiones - Dimensions - Maße

H 72 cm

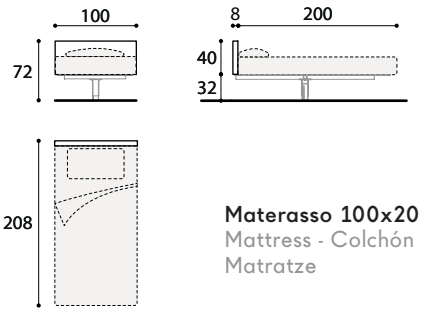

Materasso 100x200
Mattress - Colchón - Matelas - Matratze

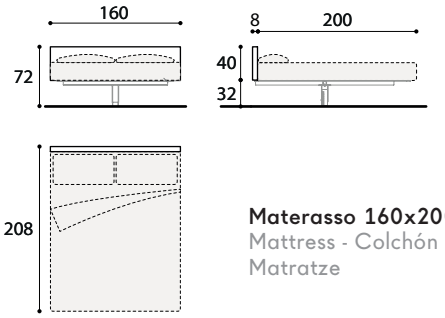

Materasso 160x200
Mattress - Colchón - Matelas - Matratze

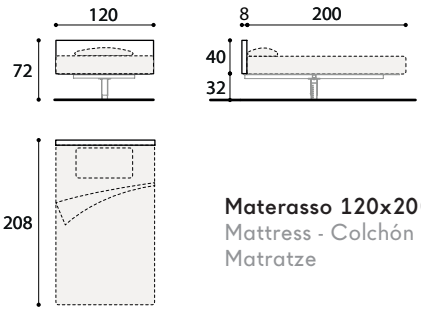

Materasso 120x200
Mattress - Colchón - Matelas - Matratze

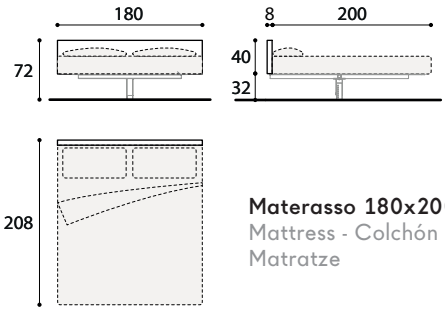

Materasso 180x200
Mattress - Colchón - Matelas - Matratze

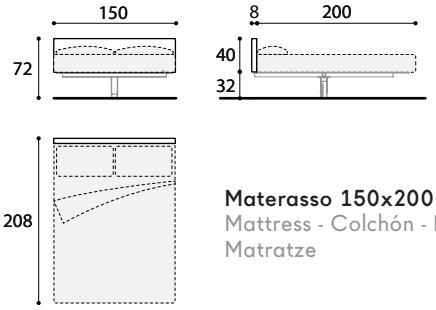

Materasso 150x200
Mattress - Colchón - Matelas - Matratze

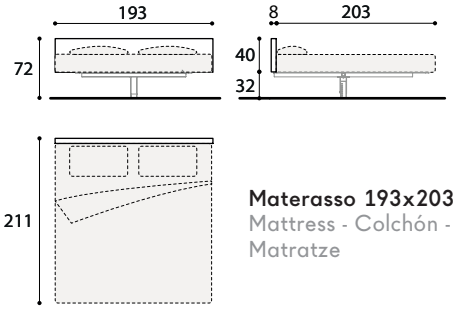

Materasso 193x203
Mattress - Colchón - Matelas - Matratze

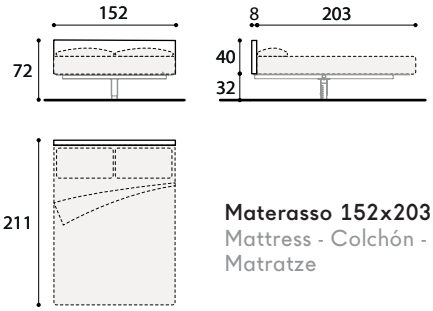

Materasso 152x203
Mattress - Colchón - Matelas - Matratze

Disponibili \ Available \ Disponibles \ Disponible \ Erhältlich:

- Optional \ Optional \ Extras \ Options \ Optional \ Optional (p. 33-34)

LAGO

H 88 cm

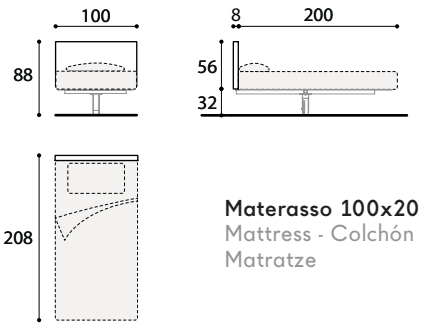

Materasso 100x200
Mattress - Colchón - Matelas - Matratze

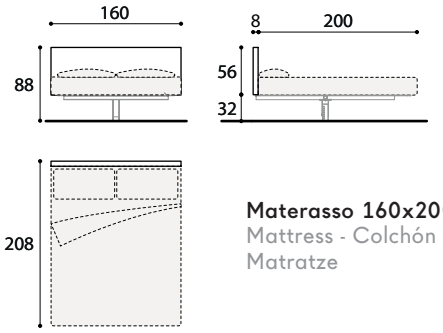

Materasso 160x200
Mattress - Colchón - Matelas - Matratze

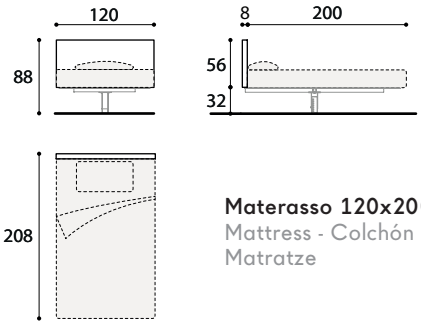

Materasso 120x200
Mattress - Colchón - Matelas - Matratze

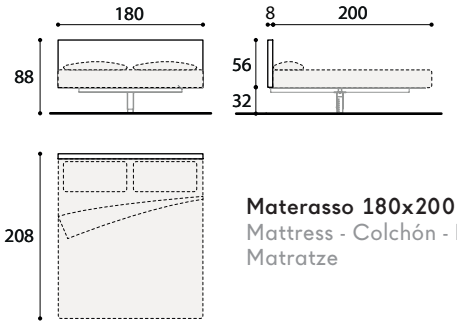

Materasso 180x200
Mattress - Colchón - Matelas - Matratze

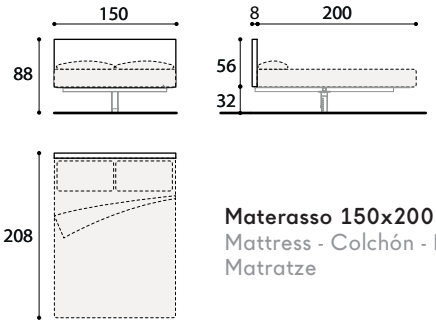

Materasso 150x200
Mattress - Colchón - Matelas - Matratze

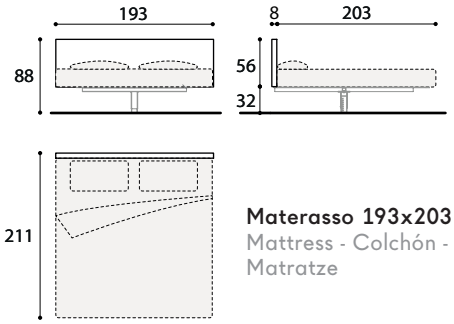

Materasso 193x203
Mattress - Colchón - Matelas - Matratze

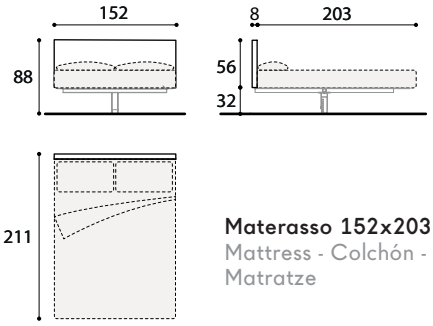

Materasso 152x203
Mattress - Colchón - Matelas - Matratze

Disponibili \ Available \ Disponibles \ Disponible \ Erhältlich:

- Optional \ Optional \ Extras \ Options \ Optional \ Optional (p. 33-34)

LAGO

H 107 cm

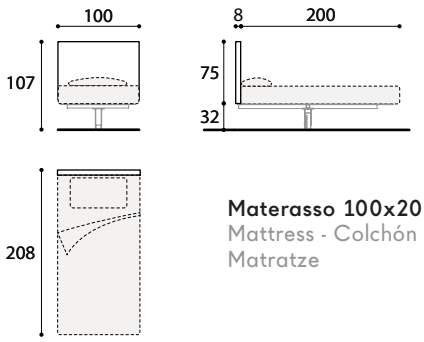

Materasso 100x200
Mattress - Colchón - Matelas - Matratze

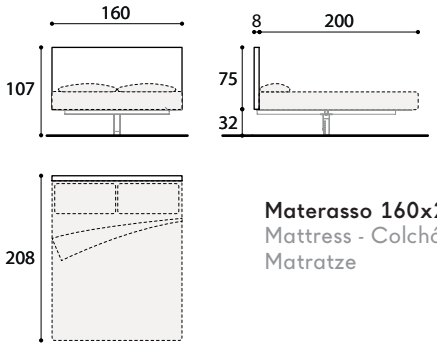

Materasso 160x200
Mattress - Colchón - Matelas - Matratze

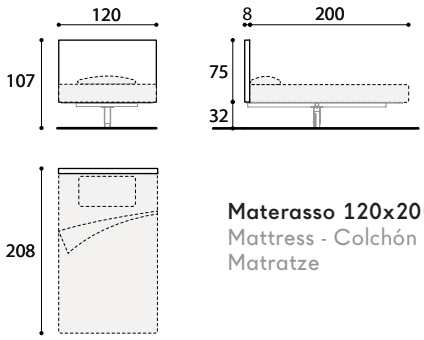

Materasso 120x200
Mattress - Colchón - Matelas - Matratze

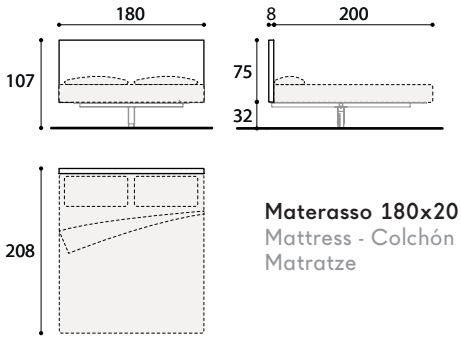

Materasso 180x200
Mattress - Colchón - Matelas - Matratze

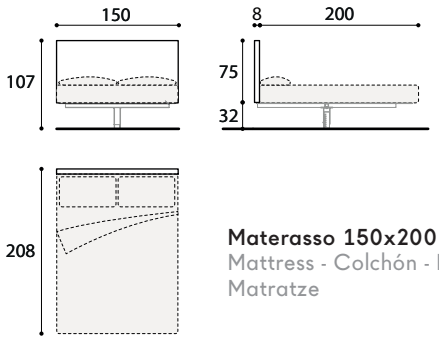

Materasso 150x200
Mattress - Colchón - Matelas - Matratze

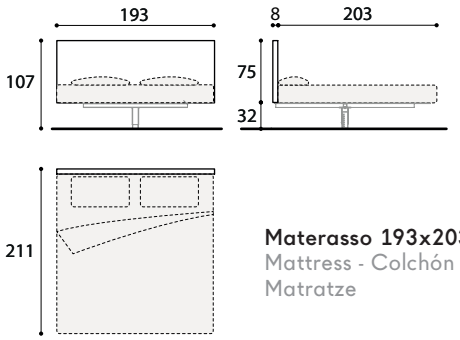

Materasso 193x203
Mattress - Colchón - Matelas - Matratze

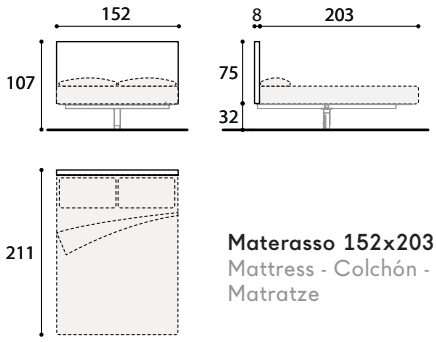

Materasso 152x203
Mattress - Colchón - Matelas - Matratze

Disponibili \ Available \ Disponibles \ Disponible \ Erhältlich:

- Optional \ Optional \ Extras \ Options \ Optional \ Optional (p. 33-34)

LAGO

H 132 cm

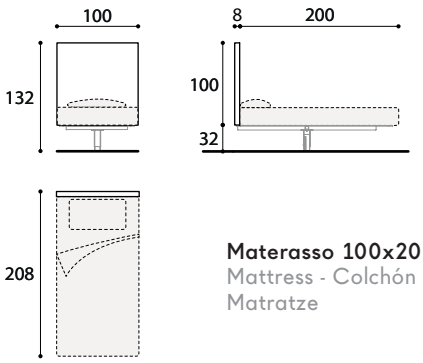

Materasso 100x200
Mattress - Colchón - Matelas - Matratze

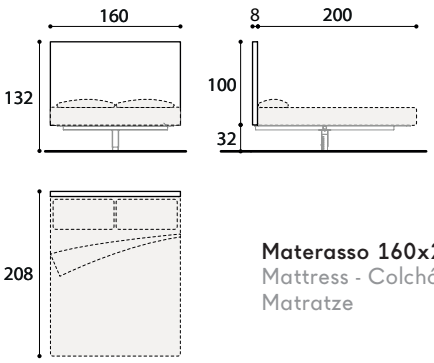

Materasso 160x200
Mattress - Colchón - Matelas - Matratze

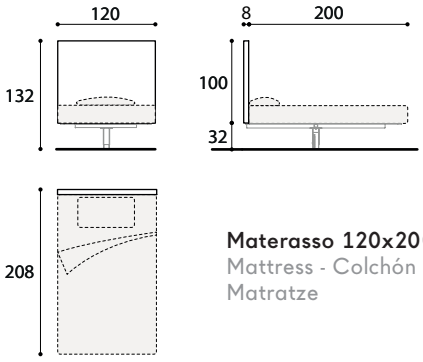

Materasso 120x200
Mattress - Colchón - Matelas - Matratze

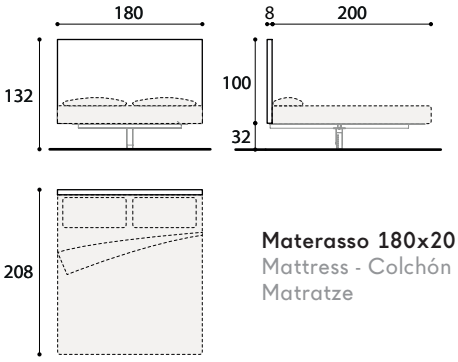

Materasso 180x200
Mattress - Colchón - Matelas - Matratze

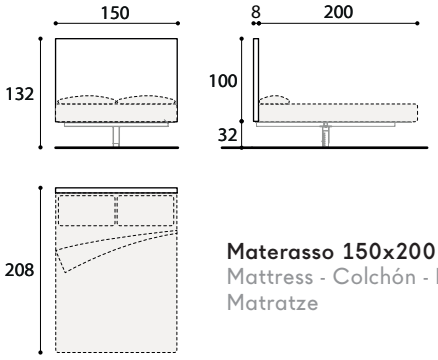

Materasso 150x200
Mattress - Colchón - Matelas - Matratze

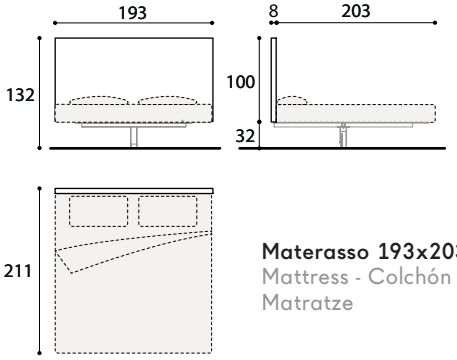

Materasso 193x203
Mattress - Colchón - Matelas - Matratze

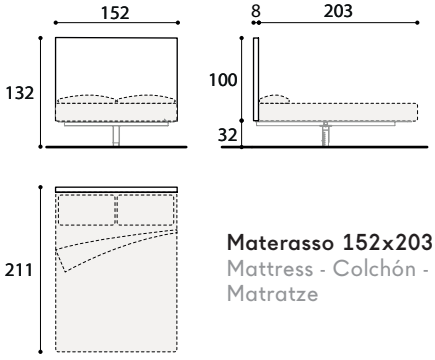

Materasso 152x203
Mattress - Colchón - Matelas - Matratze

Disponibili \ Available \ Disponibles \ Disponible \ Erhältlich:

- Optional \ Optional \ Extras \ Options \ Optional \ Optional (p. 33-34)

LAGO

IT Fluttua Wildwood con testiera verticale

Pianale

Pannello H.P.L. stratificato black kraft sp. 0,8 cm.

Telaio fissato a parete

Struttura in tubolare in ferro a sezione quadra e rettangolare, verniciato con polveri epossidiche.

Testiera Wildwood verticale - Fissata a parete

Scatolato sp. 8 cm realizzato con pannelli sp.1,8 cm e un telaio interno in legno, i pannelli hanno un supporto in listellare e uno strato di rovere sp. 0,4 cm, giuntati con un effetto di doghe irregolari a correre. Sul retro un pannello di particelle di legno nobilitato melaminico a bassa emissione di formaldeide certificato Carb e TSCA Title VI. Spessore: 1,9 cm. Bordi: ABS. Attacchi per il fissaggio alla parete in ferro zincato.

EN Fluttua Wildwood with vertical headboard

Base

Black Kraft layered HPL panel, 0.8 cm thick.

Wall-mounted frame

Tubular iron frame with square and rectangular cross-section, and epoxy-powder coating.

Vertical Wildwood wall-mounted headboard

Box-shaped 8 cm thick created with panels 1.8 cm thick and internal wooden framework, the panels have a blockboard support and a layer of oak, 0.4 cm thick, joined to create an irregular running slatted effect. On the back: a low-formaldehyde melamine particleboard panel, CARB and TSCA title VI certified. Thickness: 1.9 cm. Edges: ABS. Galvanised iron wall fasteners.

ES Fluttua acolchada esp. 8 cm con cabecera vertical

Somier

Panel H.P.L. kraft negro laminado de 0,8 cm de espesor.

Armazón fijado a pared

Estructura en hierro tubular de sección cuadrada y rectangular, barnizado con polvos epoxídicos.

Cabecera Wildwood vertical - Fijada a la pared

Caja de 8 cm de espesor realizada con paneles de 1,8 cm de espesor y un armazón interno en madera, los paneles tienen un soporte en listones y una capa de roble de 0,4 cm de espesor, ensamblados con un efecto de tablas corridas irregulares. En la parte trasera un panel de partículas de madera de melamina de baja emisión de formaldehído certificado por CARB y TSCA Title VI. Espesor: 1,9 cm. Bordes: ABS. Enganches para el anclaje a pared en hierro cincado.

FR Fluttua Wildwood avec tête de lit verticale

Sommier

Panneau HPL kraft noir laminé sp. 0,8 cm.

Cadre fixé au mur

Structure en fer tubulaire de section carrée et rectangulaire, peinte avec des poudres époxy.

Tête de lit Wildwood verticale – Fixation murale

Caisson ép. 8 cm réalisé en panneaux ép.1,8 cm et cadre intérieur en bois. Les panneaux ont un support en latté et une couche en chêne ép. 0,4 cm, assemblés avec un effet de lames irrégulières. Au dos, un panneau de particules de bois mélaminé à faible émission de formaldéhyde certifié Carb et TSCA Titre VI. Épaisseur: 1,9 cm. Bords: ABS. Crochets de fixation murale en fer galvanisé.

DE Fluttua Wildwood mit senkrechtem Kopfteil

Plattform an der Wand befestigt

Schwarze HPL-Schichtstoffplatte aus Kraftpapier St. 0,8 cm.

Gestell zur Wandbefestigung

Struktur aus Eisenrohren mit quadratischem und rechteckigen Querschnitt, mit Pulverbeschichtung auf Epoxidharzbasis.

Kopfteil Wildwood senkrecht - zur Wandbefestigung

Kastenförmige Platte St. 8 cm bestehend aus Platten St. 1,8 cm und einem Holzrahmen im Inneren; die Platten haben eine Basis aus Tischlerplatte und eine Schicht Eiche St. 0,4 cm, mit fortlaufendem unregelmäßigen Daubenmuster. An der Rückseite melaminbeschichtete Holzspanplatte mit niedriger Formaldehydabgabe, zertifiziert nach Carb und TSCA Title VI. Stärke: 1,9 cm. Kanten: ABS. Aufhängungen für Wandbefestigung aus verzinktem Eisen.

FLUTTUA BED Dimensioni

Size - Dimensiones - Dimensions - Maße

H 85 cm

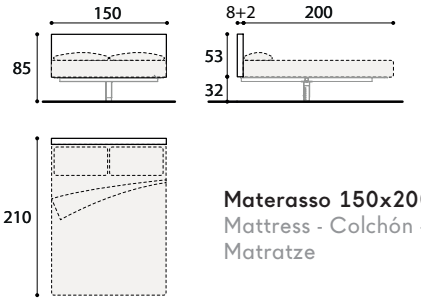

Materasso 150x200
Mattress - Colchón - Matelas - Matratze

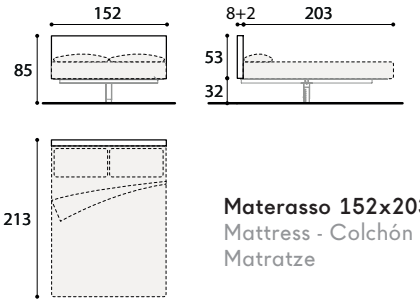

Materasso 152x203
Mattress - Colchón - Matelas - Matratze

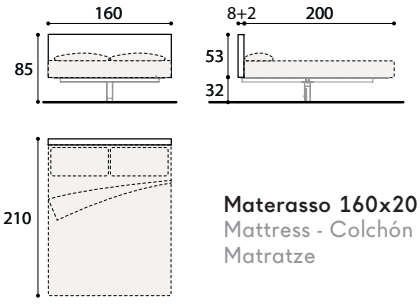

Materasso 160x200
Mattress - Colchón - Matelas - Matratze

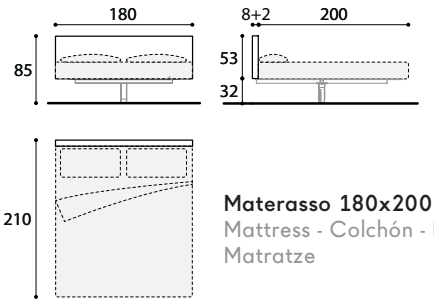

Materasso 180x200
Mattress - Colchón - Matelas - Matratze

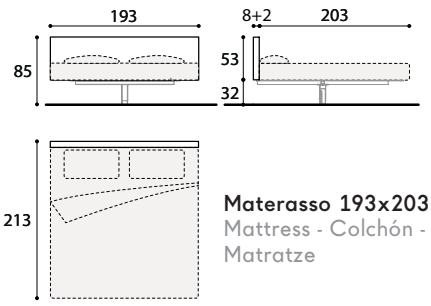

Materasso 193x203
Mattress - Colchón - Matelas - Matratze

H 107 cm

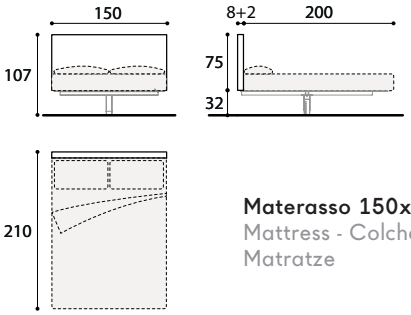

Materasso 150x200
Mattress - Colchón - Matelas - Matratze

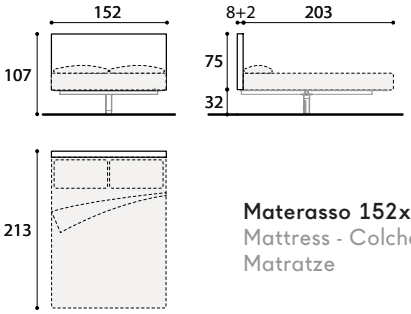

Materasso 152x203
Mattress - Colchón - Matelas - Matratze

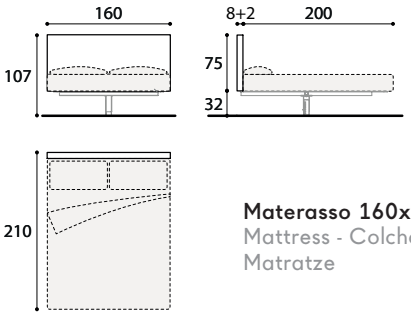

Materasso 160x200
Mattress - Colchón - Matelas - Matratze

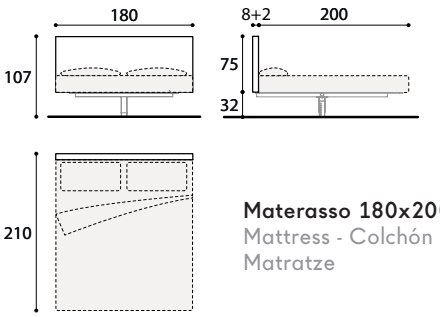

Materasso 180x200
Mattress - Colchón - Matelas - Matratze

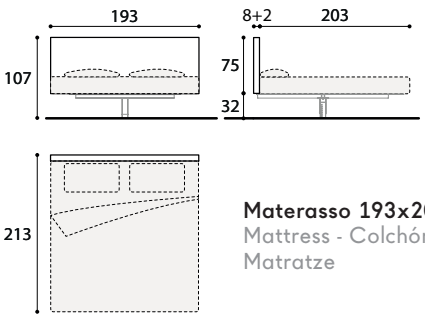

Materasso 193x203
Mattress - Colchón - Matelas - Matratze

Disponibili \ Available \ Disponibles \ Disponible \ Erhältlich:

- Optional \ Optional \ Extras \ Options \ Optional \ Optional (p. 33-34)

LAGO

IT Fluttua Replis con testiera verticale

Pianale

Pannello H.P.L. stratificato black kraft sp. 0,8 cm.

Telaio fissato a parete

Struttura in tubolare in ferro a sezione quadra e rettangolare, verniciato con polveri epossidiche.

Testiera Replis verticale fissata a parete

Pannello di particelle di legno sp. 1,9+5 cm, certificato Carb e TSCA Title VI (bassa emissione di formaldeide) e gommapiuma, rivestita. Attacchi per il fissaggio alla parete in ferro zincato.

EN Fluttua Replis with vertical headboard

Base

Black Kraft layered HPL panel, 0.8 cm thick.

Wall-mounted frame

Tubular iron frame with square and rectangular cross-section, and epoxy-powder coating.

Vertical wall-mounted headboard

Particleboard panel, 1.9+5 cm thick, CARB and TSCA title VI certified (low formaldehyde) and foam, upholstered. Galvanised iron wall fasteners.

ES Fluttua Replis con cabecera vertical

Somier

Somier HPL laminado kraft negro de esp. 0,8 cm.

Armazón fijado a pared

Estructura en hierro tubular de sección cuadrada y rectangular, barnizado con polvos epoxídicos.

Cabecera vertical fijada a la pared

Panel de partículas de madera sp. 1,9 + 5 cm, certificado Carb y TSCA Título VI (baja emisión de formaldehído) y goma espuma, recubierto. Fijaciones para fijación a pared en hierro galvanizado.

FR Fluttua Replis avec tête de lit verticale

Sommier

Panneau HPL stratifé black kraft ép. 0,8 cm.

Cadre fixé au murs

Structure en fer tubulaire de section carrée et rectangulaire, peinte avec des poudres époxy.

Tête de lit verticale à fixation murale

Panneau de particules de bois ép. 1,9+5 cm, certifié Carb et TSCA Titre VI (faible émission de formaldéhyde) et caoutchouc mousse enduit. Crochets de fixation murale en fer galvanisé.

DE Fluttua Replis mit senkrechtem Kopfteil

Plattform an der Wand befestigt

Schwarze HPL-Schichtstoffplatte aus Kraftpapier St. 0,8 cm.

Gestell zur Wandbefestigung

Struktur aus Eisenrohren mit quadratischem und rechteckigen Querschnitt, mit Pulverbeschichtung auf Epoxidharzbasis.

Senkrechtes Kopfteil zur Wandbefestigung

Melaminbeschichtete Holzspanplatte St. 1,9+5 cm, zertifiziert nach Carb und TSCA Title VI (niedrige Formaldehydabgabe), und bezogener Schaumstoff. Aufhängungen für Wandbefestigung aus verzinktem Eisen

FLUTTUA BED Dimensioni

Size - Dimensiones - Dimensions - Maße

H 88 cm

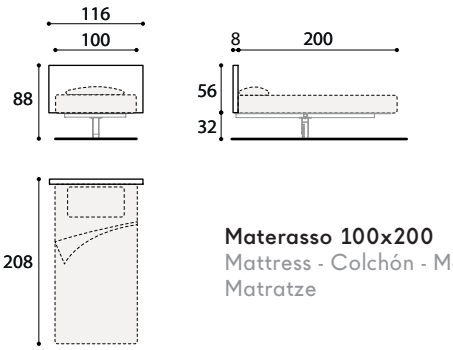

Materasso 100x200
Mattress - Colchón - Matelas - Matratze

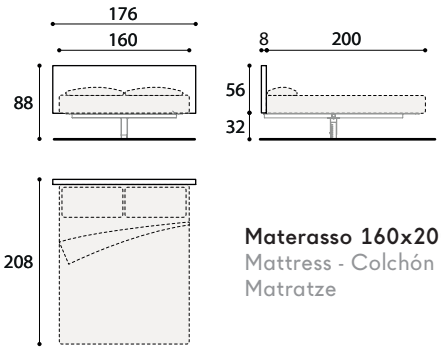

Materasso 160x200
Mattress - Colchón - Matelas - Matratze

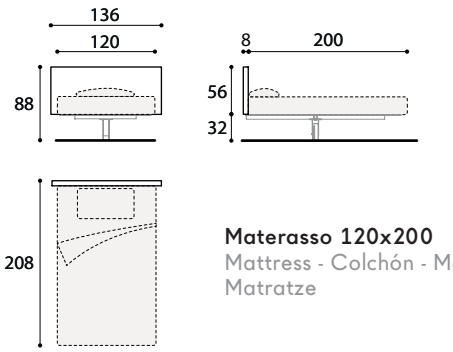

Materasso 120x200
Mattress - Colchón - Matelas - Matratze

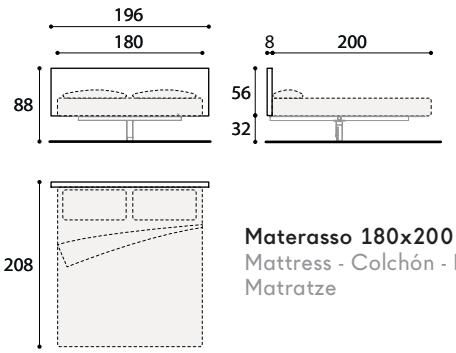

Materasso 180x200
Mattress - Colchón - Matelas - Matratze

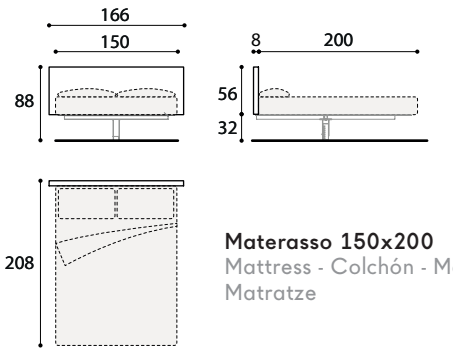

Materasso 150x200
Mattress - Colchón - Matelas - Matratze

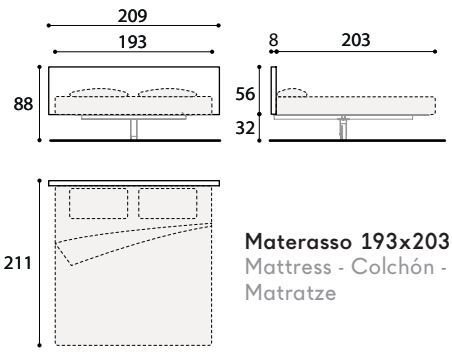

Materasso 193x203
Mattress - Colchón - Matelas - Matratze

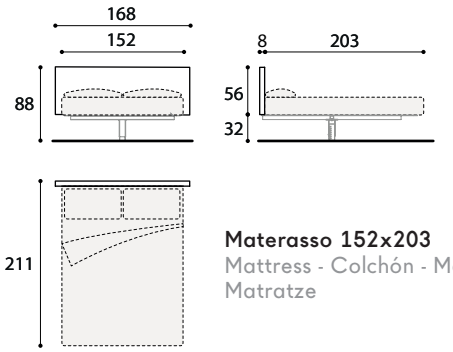

Materasso 152x203
Mattress - Colchón - Matelas - Matratze

Disponibili \ Available \ Disponibles \ Disponible \ Erhältlich:

- Optional \ Optional \ Extras \ Options \ Optional \ Optional (p. 33-34)

LAGO

H 107 cm

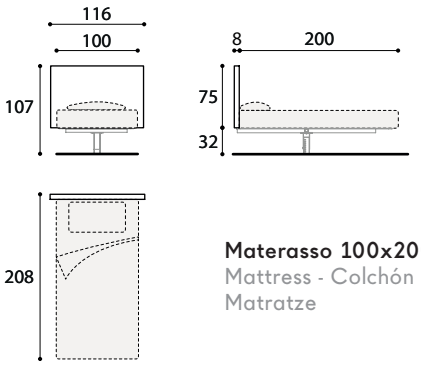

Materasso 100x200
Mattress - Colchón - Matelas - Matratze

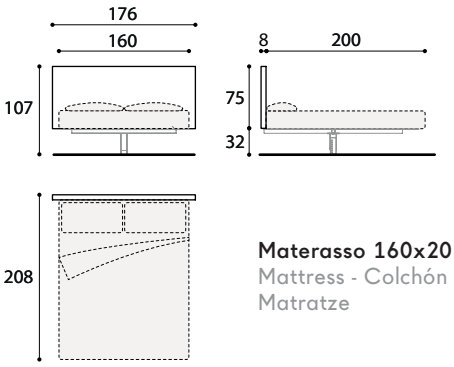

Materasso 160x200
Mattress - Colchón - Matelas - Matratze

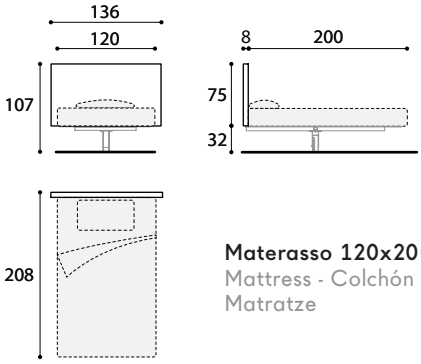

Materasso 120x200
Mattress - Colchón - Matelas - Matratze

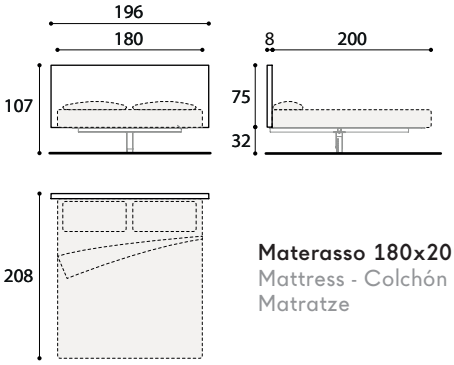

Materasso 180x200
Mattress - Colchón - Matelas - Matratze

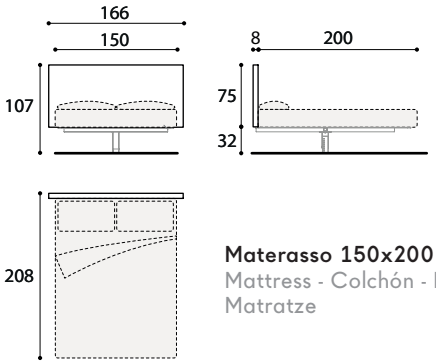

Materasso 150x200
Mattress - Colchón - Matelas - Matratze

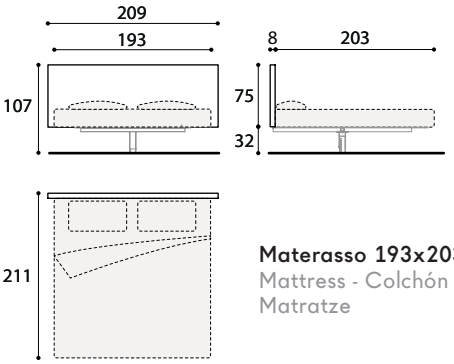

Materasso 193x203
Mattress - Colchón - Matelas - Matratze

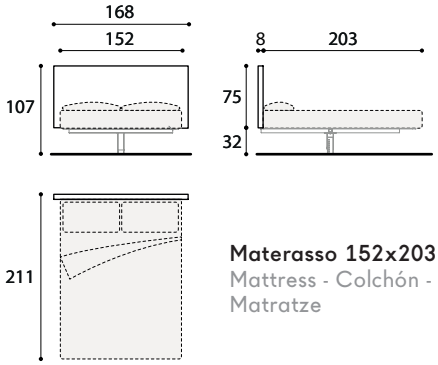

Materasso 152x203
Mattress - Colchón - Matelas - Matratze

Disponibili \ Available \ Disponibles \ Disponible \ Erhältlich:

- Optional \ Optional \ Extras \ Options \ Optional \ Optional (p. 33-34)

LAGO

IT Fluttua Soft con testiera verticale

Pianale

Pannello H.P.L. stratificato black kraft sp. 0,8 cm.

Telaio fissato a parete

Struttura in tubolare in ferro a sezione quadra e rettangolare, verniciato con polveri epossidiche.

Struttura

Multistrato sp. 1,8 cm.

Testiera Soft verticale fissata a pianale

Espanso microcellulare in poliuretano indeformabile, memory foam e piuma d'oca su supporto di tela di cotone.

Staffa schienale

Ferro verniciato con polveri epossidiche.

EN Fluttua Soft with vertical headboard

Base

Black Kraft layered HPL panel, 0.8 cm thick.

Wall-mounted frame

Tubular iron frame with square and rectangular cross-section, and epoxy-powder coating.

Structure

Plywood 1.8 cm thick.

Soft vertical headboard fixed to base

Microcellular, form-stable polyurethane foam, memory foam and goose down on cotton canvas.

Back bracket

Epoxy-powder coated iron.

ES Fluttua Soft con cabecera vertical

Somier

Somier HPL laminado kraft negro de esp. 0,8 cm.

Armazón fijado a pared

Estructura en hierro tubular de sección cuadrada y rectangular, barnizado con polvos epoxídicos.

Armazón

Multicapa esp. 1,8 cm.

Cabecera Soft vertical fijada al somier

Expandido microcelular en poliuretano indeformable, memory foam y pluma de oca sobre soporte de tela de algodón.

Patilla trasera

Hierro barnizado con polvos epoxídicos.

FR Fluttua Soft avec tête de lit verticale

Sommier

Panneau HPL stratifé black kraft ép. 0,8 cm.

Cadre fixé au mur

Structure en fer tubulaire de section carrée et rectangulaire, peinte avec des poudres époxy.

Structure

Multicouche ép.1,8 cm.

Tête de lit Soft verticale fixation sur sommier

Mousse microcellulaire en polyuréthane indéformable, mousse à mémoire de forme et duvet d'oie sur un support en toile de coton.

Support arrière

Fer peint avec poudres époxy

DE Fluttua Soft mit senkrechtem Kopfteil

Plattform an der Wand befestigt

Schwarze HPL-Schichtstoffplatte aus Kraftpapier St. 0,8 cm.

Gestell zur Wandbefestigung

Struktur aus Eisenrohren mit quadratischem und rechteckigen Querschnitt, mit Pulverbeschichtung auf Epoxidharzbasis.

Struktur

Mehrschichtholz St. 1,8 cm.

Kopfteil Soft senkrecht zur Wandbefestigung

Mikrozellularer, nicht verformbarer Polyurethanschaum, Memory-Schaum und Gänsedaunen auf Baumwolltuchunterlage.

Bügel Rückwand

Eisen mit Epoxidharzbeschichtung.

FLUTTUA BED Dimensioni

Size - Dimensiones - Dimensions - Maße

H 88 cm

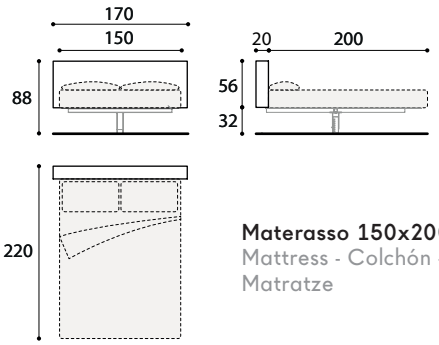

Materasso 150x200
Mattress - Colchón - Matelas - Matratze

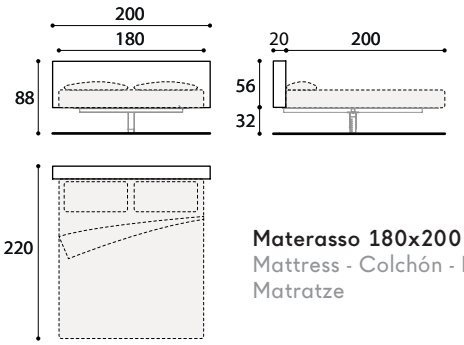

Materasso 180x200
Mattress - Colchón - Matelas - Matratze

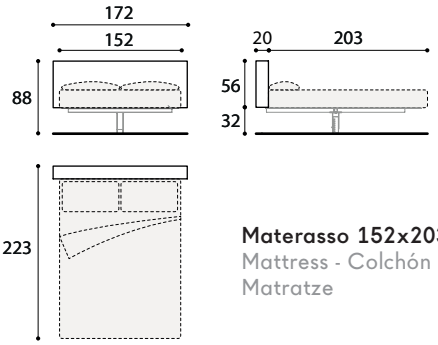

Materasso 152x203
Mattress - Colchón - Matelas - Matratze

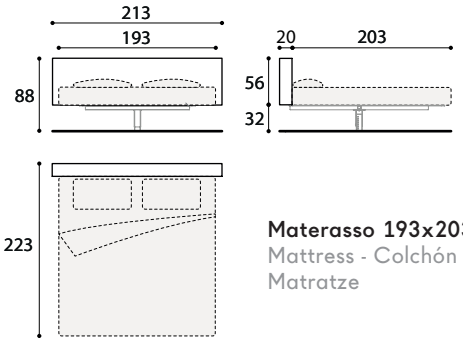

Materasso 193x203
Mattress - Colchón - Matelas - Matratze

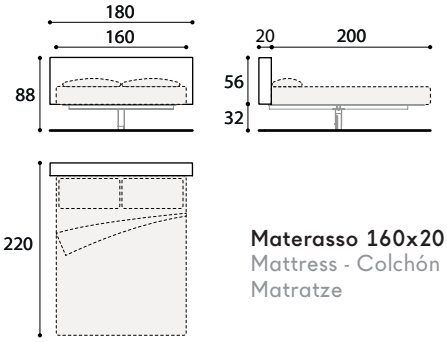

Materasso 160x200
Mattress - Colchón - Matelas - Matratze

Disponibili \ Available \ Disponibles \ Disponible \ Erhältlich:

- Pannello per fissaggio a parete cartongesso \ Panel for plasterboard wall mounting \ Panel para anclaje a pared de cartón yeso \ Panneau de fixation pour paroi en placoplâtre\ Platte zur Befestigung an Gipskartonwand (p. 33-34)
- Illuminazione sottopianale \ Lighting for under base\ Luminación bajo el somier \ Éclairage sous sommier\ Beleuchtung für Bettunterseite (p. 33-34)

LAGO

IT Fluttua senza testiera

Pianale

Pannello H.P.L. stratificato black kraft sp. 0,8 cm.

Telaio fissato a parete

Struttura in tubolare in ferro a sezione quadra e rettangolare, verniciato con polveri epossidiche.

EN Fluttua without headboard

Base

Black Kraft layered HPL panel, 0.8 cm thick.

Wall-mounted frame

Tubular iron frame with square and rectangular cross-section, and epoxy-powder coating.

ES Fluttua sin cabecera

Somier

Somier HPL laminado kraft negro de esp. 0,8 cm.

Armazón fijado a pared

Estructura en hierro tubular de sección cuadrada y rectangular, barnizado con polvos epoxídicos.

FR Fluttua sans tête de lit

Sommier

Panneau HPL stratifé black kraft ép. 0,8 cm.

Cadre fixé au mur

Structure en fer tubulaire de section carrée et rectangulaire, peinte avec des poudres époxy.

DE Fluttua ohne Kopfteil

Plattform an der Wand befestigt

Schwarze HPL-Schichtstoffplatte aus Kraftpapier St. 0,8 cm.

Gestell zur Wandbefestigung

Struktur aus Eisenrohren mit quadratischem und rechteckigen Querschnitt, mit Pulverbeschichtung auf Epoxidharzbasis.

FLUTTUA BED Dimensioni

Size - Dimensiones - Dimensions - Maße

H 32 cm

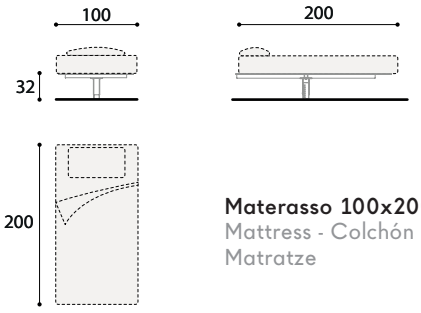

Materasso 100x200
Mattress - Colchón - Matelas - Matratze

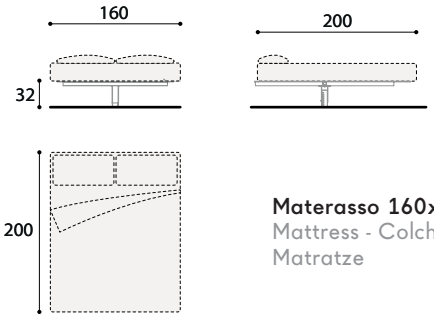

Materasso 160x200
Mattress - Colchón - Matelas - Matratze

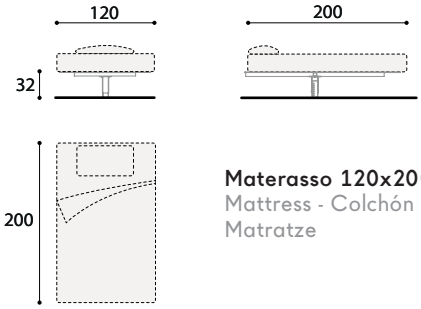

Materasso 120x200
Mattress - Colchón - Matelas - Matratze

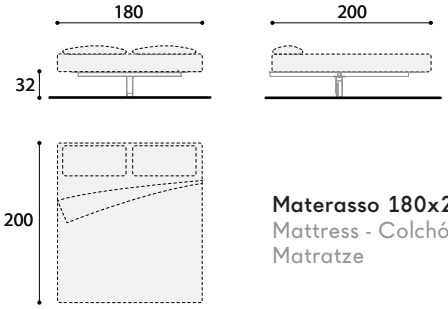

Materasso 180x200
Mattress - Colchón - Matelas - Matratze

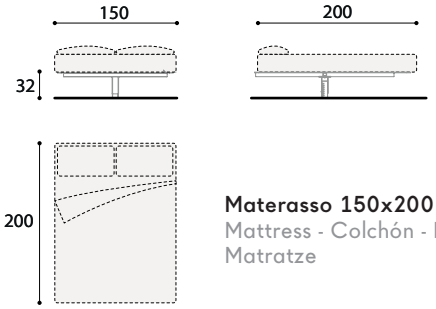

Materasso 150x200
Mattress - Colchón - Matelas - Matratze

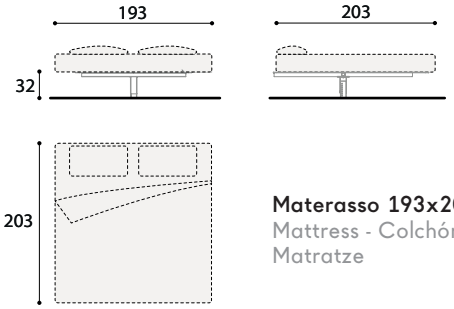

Materasso 193x203
Mattress - Colchón - Matelas - Matratze

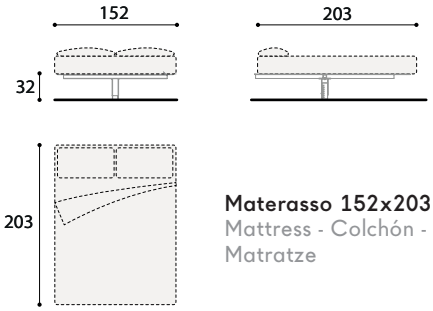

Materasso 152x203
Mattress - Colchón - Matelas - Matratze

Disponibili \ Available \ Disponibles \ Disponible \ Erhältlich:

- Pannello per fissaggio a parete cartongesso \ Panel for plasterboard wall mounting \ Panel para anclaje a pared de cartón yeso \ Panneau de fixation pour paroi en placoplâtre\ Platte zur Befestigung an Gipskartonwand (p. 33-34)
- Illuminazione sottopianale \ Lighting for under base\ Luminación bajo el somier \ Éclairage sous sommier\ Beleuchtung für Bettunterseite (p. 33-34)

LAGO

IT Fluttua Wildwood con testiera orizzontale

Pianale

Pannello H.P.L. stratificato black kraft sp. 0,8 cm.

Telaio fissato a parete

Struttura in tubolare in ferro a sezione quadra e rettangolare, verniciato con polveri epossidiche.

Testiera Wildwood orizzontale fissata a parete

Scatolato sp. 8 cm realizzato con pannelli sp.1,8 cm e un telaio interno in legno, i pannelli hanno un supporto in listellare e uno strato di rovere sp. 0,4 cm, giuntati con un effetto di doghe irregolari a correre. Sul retro un pannello di particelle di legno nobilitato melaminico a bassa emissione di formaldeide certificato Carb e TSCA Title VI. Spessore: 1,9 cm. Bordi: ABS. Attacchi per il fissaggio alla parete in ferro zincato.

EN Fluttua Wildwood with horizontal headboard

Base

Black Kraft layered HPL panel, 0.8 cm thick.

Wall-mounted frame

Tubular iron frame with square and rectangular cross-section, and epoxy-powder coating.

Horizontal Wildwood wall-mounted headboard

Box-shaped 8 cm thick created with panels 1.8 cm thick and internal wooden framework, the panels have a blockboard support and a layer of oak, 0.4 cm thick, joined to create an irregular running slatted effect. On the back: a low-formaldehyde melamine particleboard panel, CARB and TSCA title VI certified. Thickness: 1.9 cm. Edges: ABS. Galvanised iron wall fasteners.

ES Fluttua Wildwood con cabecera horizontal

Somier

Somier HPL laminado kraft negro de esp. 0,8 cm.

Armazón fijado a pared

Estructura en hierro tubular de sección cuadrada y rectangular, barnizado con polvos epoxídicos.

Cabecera Wildwood horizontal fijada a la pared

Caja de 8 cm de espesor realizada con paneles de 1,8 cm de espesor y un armazón interno en madera, los paneles tienen un soporte en listones y una capa de roble de 0,4 cm espesor, ensamblados con un efecto de tablas corridas irregulares. En la parte trasera un panel de partículas de madera de melamina de baja emisión de formaldehído certificado por CARB y TSCA Title VI. Espesor: 1,9 cm. Bordes: ABS. Enganches para el anclaje a pared en hierro cincado.

FR Fluttua Wildwood avec tête de lit horizontale

Sommier

Panneau HPL stratifé black kraft ép. 0,8 cm.

Cadre fixé au mur

Structure en fer tubulaire de section carrée et rectangulaire, peinte avec des poudres époxy.

Tête de lit Wildwood horizontale fixation murale

Caisson ép. 8 cm réalisé en panneaux ép.1,8 cm et cadre intérieur en bois. Les panneaux ont un support en latté et une couche en chêne ép. 0,4 cm, assemblés avec un effet de lames irrégulières. Au dos, un panneau de particules de bois mélaminé à faible émission de formaldéhyde certifié Carb et TSCA Titre VI. Épaisseur: 1,9 cm. Bords: ABS. Crochets de fixation murale en fer galvanisé.

DE Fluttua Wildwood mit waagerechtem Kopfteil

Plattform an der Wand befestigt

Schwarze HPL-Schichtstoffplatte aus Kraftpapier St. 0,8 cm.

Gestell zur Wandbefestigung

Struktur aus Eisenrohren mit quadratischem und rechteckigen Querschnitt, mit Pulverbeschichtung auf Epoxidharzbasis.

Kopfteil Wildwood waagerecht zur Wandbefestigung

Kastenförmige Platte St. 8 cm bestehend aus Platten St. 1,8 cm und einem Holzrahmen im Inneren; die Platten haben eine Basis aus Tischlerplatte und eine Schicht Eiche St. 0,4 cm, mit fortlaufendem unregelmäßigen Daubenmuster. An der Rückseite melaminbeschichtete Holzspanplatte mit niedriger Formaldehydabgabe, zertifiziert nach Carb und TSCA Title VI. Stärke: 1,9 cm. Kanten: ABS. Aufhängungen für Wandbefestigung aus verzinktem Eisen.

FLUTTUA BED Dimensioni

Size - Dimensiones - Dimensions - Maße

H 88 cm x L 184 cm

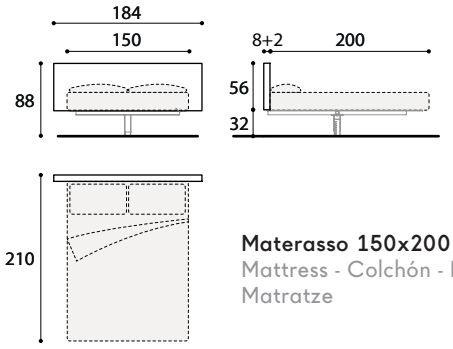

Materasso 150x200
Mattress - Colchón - Matelas - Matratze

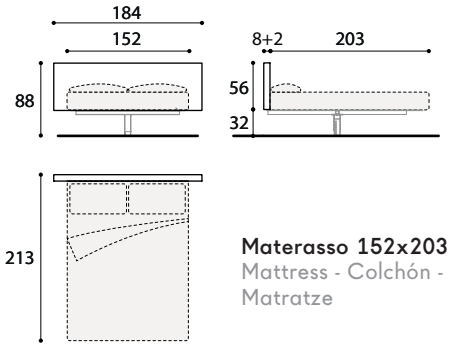

Materasso 152x203
Mattress - Colchón - Matelas - Matratze

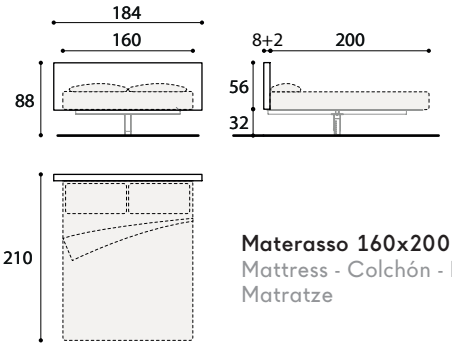

Materasso 160x200
Mattress - Colchón - Matelas - Matratze

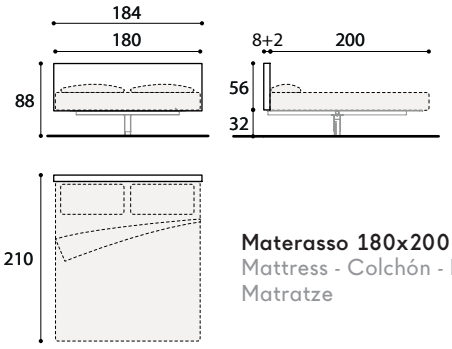

Materasso 180x200
Mattress - Colchón - Matelas - Matratze

H 88 cm x L 220 cm

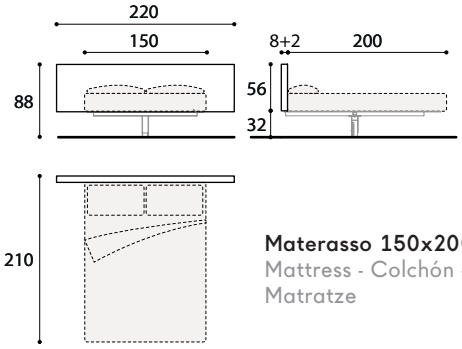

Materasso 150x200
Mattress - Colchón - Matelas - Matratze

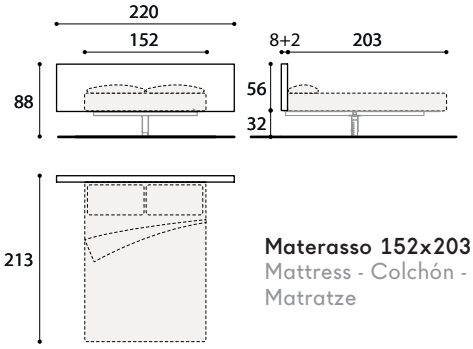

Materasso 152x203
Mattress - Colchón - Matelas - Matratze

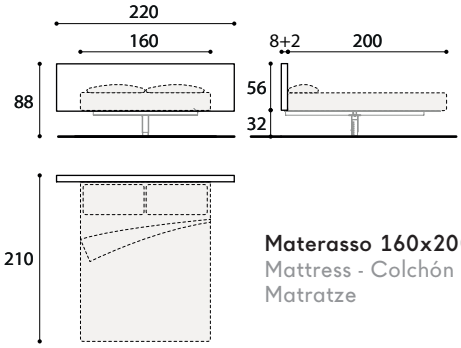

Materasso 160x200
Mattress - Colchón - Matelas - Matratze

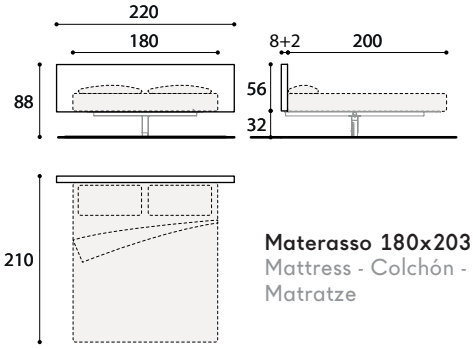

Materasso 180x203
Mattress - Colchón - Matelas - Matratze

Disponibili \ Available \ Disponibles \ Disponible \ Erhältlich:

- Optional \ Optional \ Extras \ Options \ Optional \ Optional (p. 33-34)

LAGO

H 88 cm x L 264 cm

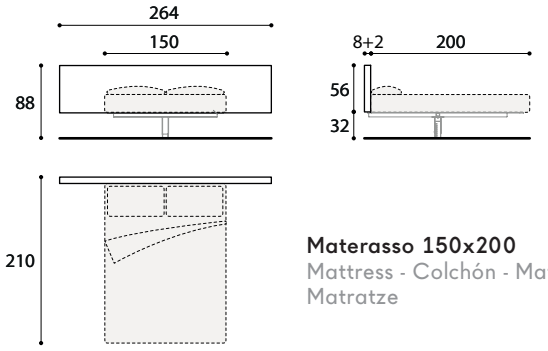

Materasso 150x200
Mattress - Colchón - Matelas - Matratze

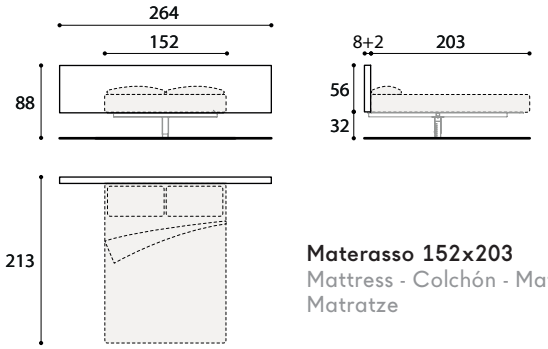

Materasso 152x203
Mattress - Colchón - Matelas - Matratze

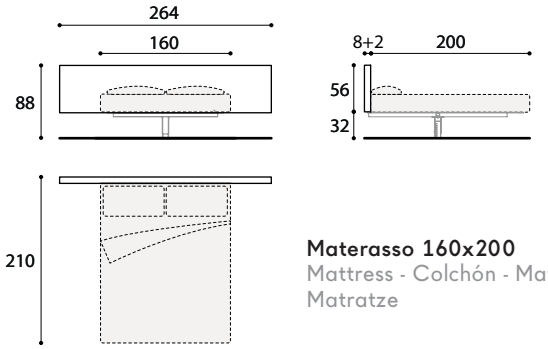

Materasso 160x200
Mattress - Colchón - Matelas - Matratze

Disponibili \ Available \ Disponibles \ Disponible \ Erhältlich:

- Optional \ Optional \ Extras \ Options \ Optional \ Optional (p. 33-34))
- Comodini 36e8 L 36,8 cm \ 36e8 bedside tables W. 36.8 cm \ Mesillas de noche 36e8 an. 36,8 cm \ Chevets 36e8 L 36,8 cm \ Nachttische 36e8 B 36,8 cm (p. 33-34)
- Comodini 36e8 L 46 cm \ 36e8 bedside tables W. 46 cm \ Mesillas de noche 36e8 an. 46 cm \ Chevets 36e8 L 46 cm \ Nachttische 36e8 B 46 cm (p. 32)
- Comodini Materia L 37,6 cm \ Materia bedside tables W. 37.6 cm \ Mesillas de noche Materia an. 37,6 cm \ Chevets Materia L 37,6 cm \ Nachttische Materia B 37,6 cm (p. 32)
- Mensole in vetro o XGlass L 36,8 cm \ Glass or XGlass shelves W. 36.8 cm \ Repisas en cristal o XGlass an. 36,8 cm \ Tablettes en verre ou XGlass L 36,8 cm \ Borde aus Glas oder XGlass B 36,8 cm (p. 31)
- Mensole rivestite in tessuto L 36,8 cm \ Fabric-covered shelves W. 36.8 cm \ Repisas revestidas de tela an. 36.8 cm \ Tablettes revêtues de tissu L 36,8 cm \ Borde mit Stoffbezug B 36,8 cm (p. 31)

H 88 cm x L 294,4 cm

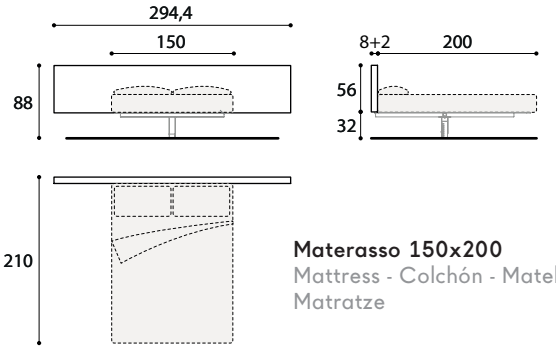

Materasso 150x200
Mattress - Colchón - Matelas - Matratze

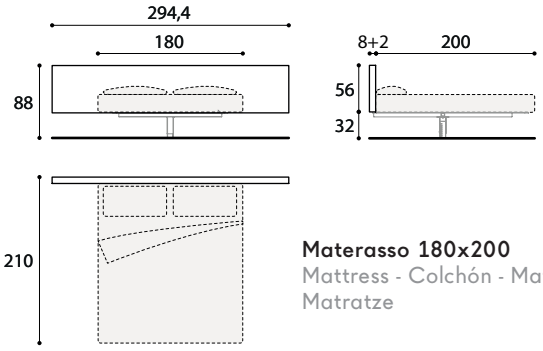

Materasso 180x200
Mattress - Colchón - Matelas - Matratze

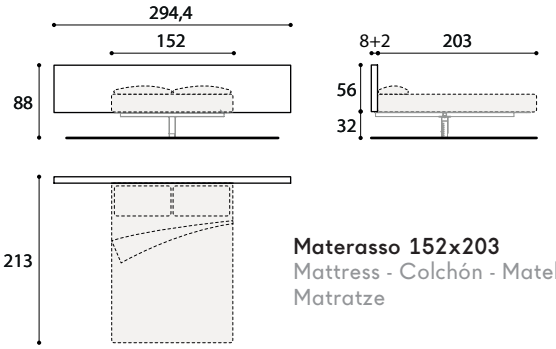

Materasso 152x203
Mattress - Colchón - Matelas - Matratze

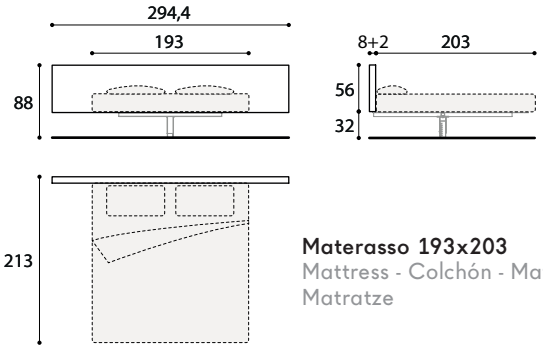

Materasso 193x203
Mattress - Colchón - Matelas - Matratze

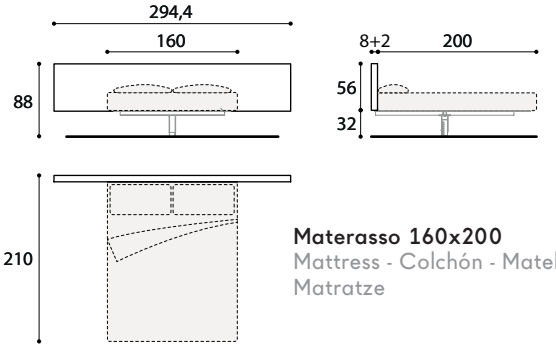

Materasso 160x200
Mattress - Colchón - Matelas - Matratze

Disponibili \ Available \ Disponibles \ Disponible \ Erhältlich:

- Optional \ Optional \ Extras \ Options \ Optional \ Optional (p. 33-34)
- Comodini 36e8 L 46 cm \ 36e8 bedside tables W. 46 cm \ Mesillas de noche 36e8 an. 46 cm \ Chevets 36e8 L 46 cm \ Nachttische 36e8 B 46 cm (p. 32)
- Comodini Materia L 46,8 cm \ Materia bedside tables W. 46.8 cm \ Mesillas de noche Materia an. 46,8 cm \ Chevets Materia L 46,8 cm \Nachttische Materia B 46,8 cm (p.32)
- Mensole in vetro o XGlass L 46 cm \ Glass or XGlass shelves W. 46 cm \ Repisas en cristal o XGlass an. 46 cm \ Tablettes en verre ou XGlass L 46 cm \ Borde aus Glas oder XGlass B 46 cm (p. 31)
- Mensole rivestite in tessuto L 36,8 cm \ Fabric-covered shelves W. 36.8 cm \ Repisas revestidas en tela an. 36,8 cm \ Tablettes habillées de tissu L 36,8 cm \ Borde mit Stoffbezug B 36,8 cm (p. 31)

Disponibili \ Available \ Disponibles \ Disponible \ Erhältlich:

- Optional \ Optional \ Extras \ Options \ Optional \ Optional (p. 33-34)
- Comodini 36e8 L 36 cm \ 36e8 bedside tables W. 36 cm \ Mesillas de noche 36e8 an. 36 cm \ Chevets 36e8 L 36,8 cm \ Nachttische 36e8 B 36 cm (p. 32)
- Comodini Materia L 37,6 cm \ Materia bedside tables W. 37.6 cm \ Mesillas de noche Materia an. 37,6 cm \ Chevets Materia L 37,6 cm \ Nachttische Materia B 37,6 cm (p. 32)
- Mensole in vetro o XGlass L 36,8 cm \ Glass or XGlass shelves W. 36.8 cm \ Repisas en cristal o XGlass an. 36,8 cm \ Tablettes en verre ou XGlass L 36,8 cm \ Borde aus Glas oder XGlass B 36,8 cm (p. 31)
- Mensole rivestite in tessuto L 36,8 cm \ Fabric-covered shelves W. 36.8 cm \ Repisas revestidas en tela an. 36,8 cm \ Tablettes revêtues de tissu L 36,8 cm \ Borde mit Stoffbezug B 36,8 cm (p.31)

H 88 cm x L 303 cm

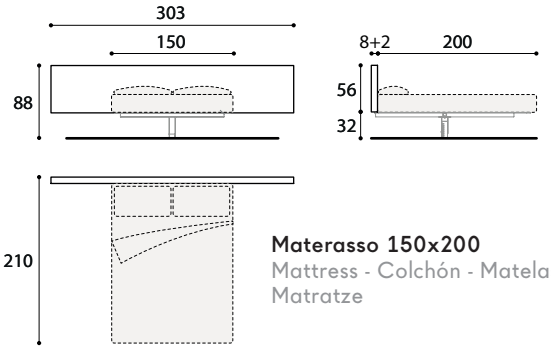

Materasso 150x200
Mattress - Colchón - Matelas - Matratze

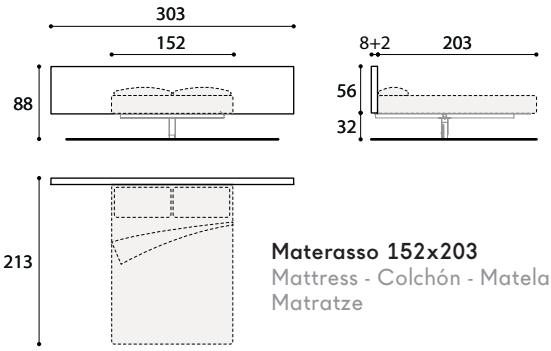

Materasso 152x203
Mattress - Colchón - Matelas - Matratze

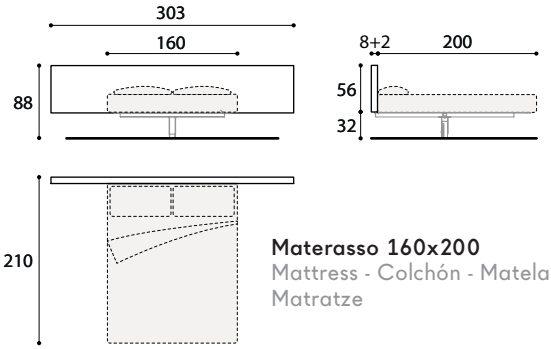

Materasso 160x200
Mattress - Colchón - Matelas - Matratze

Disponibili \ Available \ Disponibles \ Disponible \ Erhältlich:

- Optional \ Optional \ Extras \ Options \ Optional \ Optional (p. 33-34)
- Comodini 36e8 L 46 cm \ 36e8 bedside tables W. 46 cm \ Mesillas de noche 36e8 an. 46 cm \ Chevets 36e8 L 46 cm \ Nachttische 36e8 B 46 cm (p. 32)
- Comodini Materia L 46,8 cm \ Materia bedside tables W. 46.8 cm \ Mesillas de noche Materia an. 46,8 cm \ Chevets Materia L 46,8 cm \ Nachttische Materia B 46,8 cm (p. 32)
- Mensole in vetro o XGlass L 46 cm \ Glass or XGlass shelves W. 46 cm \ Repisas en cristal o XGlass an. 46 cm \ Tablettes en verre ou XGlass L 46 cm \ Borde aus Glas oder XGlass B 46 cm (p. 31)
- Mensole rivestite in tessuto L 36,8 cm \ Fabric-covered shelves W. 36.8 cm \ Repisas revestidas en tela an. 36,8 cm \ Tablettes revêtues de tissu L 36,8 cm \ Borde mit Stoffbezug B 36,8 cm (p. 31)

H 88 cm x L 314 cm

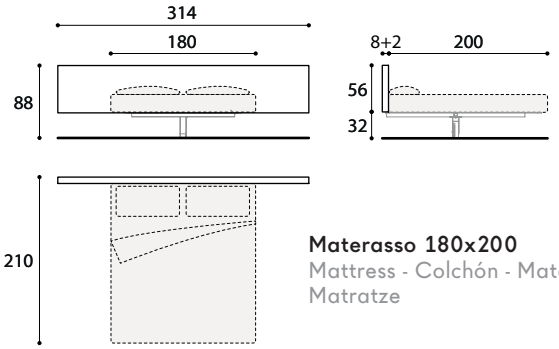

Materasso 180x200
Mattress - Colchón - Matelas - Matratze

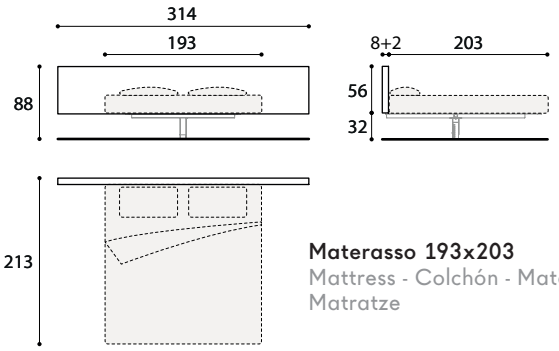

Materasso 193x203
Mattress - Colchón - Matelas - Matratze

H 88 cm x L 333 cm

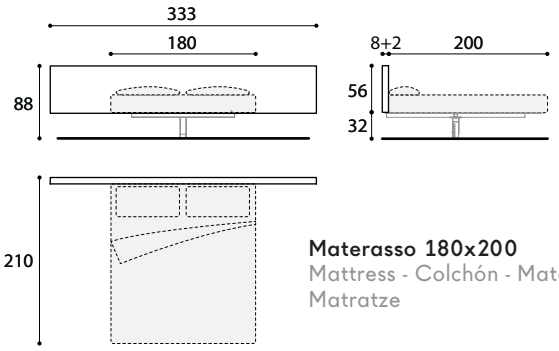

Materasso 180x200
Mattress - Colchón - Matelas - Matratze

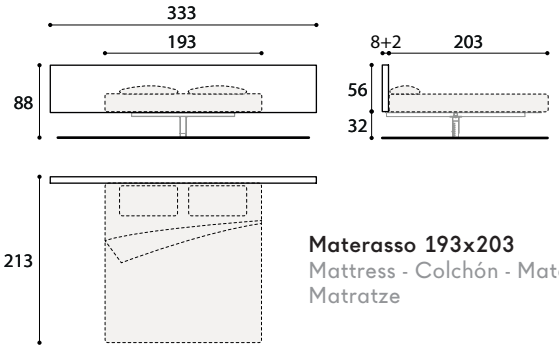

Materasso 193x203
Mattress - Colchón - Matelas - Matratze

LAGO

IT Fluttua imbottito sp. 8 cm con testiera orizzontale

Pianale

Pannello H.P.L. stratificato black kraft sp. 0,8 cm.

Telaio fissato a parete

Struttura in tubolare in ferro a sezione quadra e rettangolare, verniciato con polveri epossidiche.

Testiera imbottita orizzontale fissata a parete

Pannello di particelle di legno sp. 1,9+5 cm, certificato Carb e TSCA Title VI (bassa emissione di formaldeide) e gommapiuma, rivestita. Attacchi per il fissaggio alla parete in ferro zincato.

EN Upholstered Fluttua, 8 cm thick, with horizontal headboard

Base

Black Kraft layered HPL panel, 0.8 cm thick.

Wall-mounted frame

Tubular iron frame with square and rectangular cross-section, and epoxy-powder coating.

Horizontal upholstered wall-mounted headboard

Particleboard panel, 1.9+5 cm thick, CARB and TSCA title VI certified (low formaldehyde) and foam, upholstered. Galvanised iron wall fasteners.

ES Fluttua acolchada esp. 8 cm con cabecera horizontal

Somier

Somier HPL laminado kraft negro de esp. 0,8 cm.

Armazón fijado a pared

Estructura en hierro tubular de sección cuadrada y rectangular, barnizado con polvos epoxídicos.

Cabecera acolchada horizontal fijada a la pared

Panel de partículas de madera de esp. 1,9+5 cm, certificado por CARB y TSCA Title VI (baja emisión de formaldehído) y gomaespuma, revestida. Enganches para el anclaje a pared en hierro cincado.

FR Fluttua rembourrage ép. 8 cm avec tête de lit horizontale

Sommier

Panneau HPL stratifé black kraft ép. 0,8 cm.

Cadre fixé a mur

Structure en fer tubulaire de section carrée et rectangulaire, peinte avec des poudres époxy.

Tête de lit rembourrée horizontale – fixation murale

Panneau de particules de bois ép. 1,9 + 5 cm, certifié Carb e TSCA Titre VI (faible émission de formaldéhyde) et caoutchouc mousse enduit. Crochets de fixation murale en fer galvanisé.

DE Fluttua gepolstert St. 8 cm mit waagerechtem Kopfteil

Plattform an der Wand befestigt

Schwarze HPL-Schichtstoffplatte aus Kraftpapier St. 0,8 cm.

Gestell zur Wandbefestigung

Struktur aus Eisenrohren mit quadratischem und rechteckigen Querschnitt, mit Pulverbeschichtung auf Epoxidharzbasis.

Waagerechtes gepolstertes Kopfteil zur Wandbefestigung

Melaminbeschichtete Holzspanplatte St. 1,9+5 cm, zertifiziert nach Carb und TSCA Title VI (niedrige Formaldehydabgabe), und bezogener Schaumstoff. Aufhängungen für Wandbefestigung aus verzinktem Eisen.

FLUTTUA BED Dimensioni

Size - Dimensiones - Dimensions - Maße

H 88 cm x L 303 cm

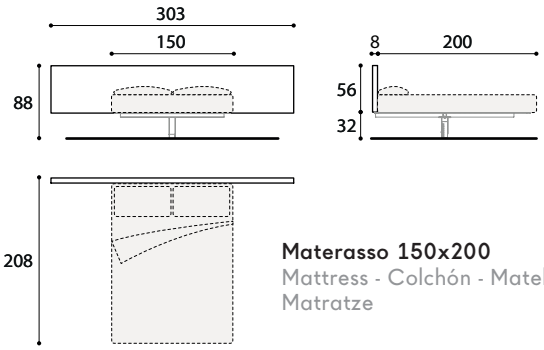

Materasso 150x200
Mattress - Colchón - Matelas - Matratze

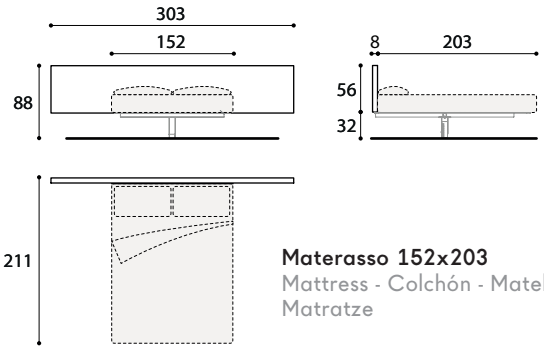

Materasso 152x203
Mattress - Colchón - Matelas - Matratze

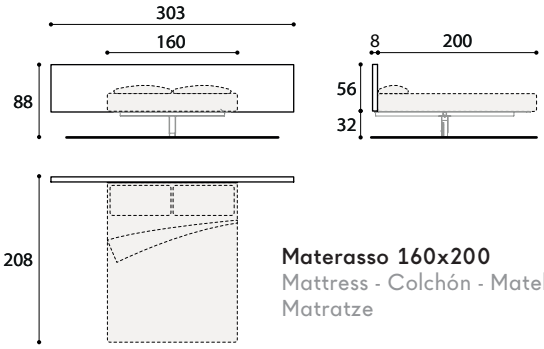

Materasso 160x200
Mattress - Colchón - Matelas - Matratze

H 88 cm x L 333 cm

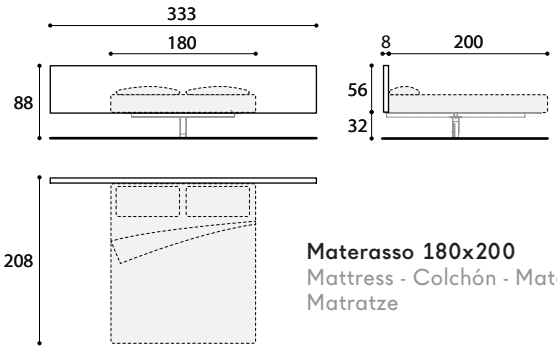

Materasso 180x200
Mattress - Colchón - Matelas - Matratze

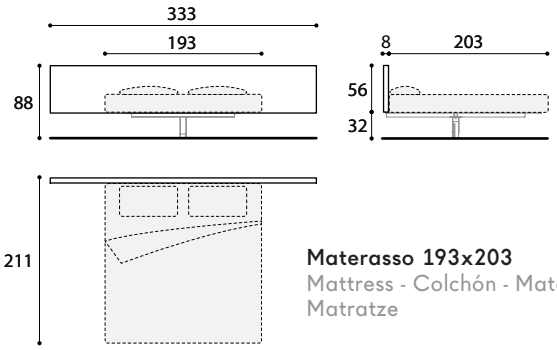

Materasso 193x203
Mattress - Colchón - Matelas - Matratze

Disponibili \ Available \ Disponibles \ Disponible \ Erhältlich:

- Optional \ Optional \ Extras \ Options \ Optional \ Optional (p. 33-34)
- Comodini 36e8 L 46 cm \ 36e8 bedside tables W. 46 cm \ Mesillas de noche 36e8 an. 46 cm \ Chevets 36e8 L 46 cm \ Nachttische 36e8 B 46 cm (p. 32)
- Comodini Materia L 46,8 cm \ Materia bedside tables W. 46.8 cm \ Mesillas de noche Materia an. 46,8 cm \ Chevets Materia L 46,8 cm \ Nachttische Materia B 46,8 cm (p. 32)
- Mensole in vetro o XGlass L 46 cm \ Glass or XGlass shelves W. 46 cm \ Repisas en cristal o XGlass an. 46 cm \ Tablettes en verre ou XGlass L 46 cm \ Borde aus Glas oder XGlass B 46 cm (p. 31)

IT Fluttua imbottito sp. 8 cm e Wildwood con testiera orizzontale

Pianale

Pannello H.P.L. stratificato black kraft sp. 0,8 cm.

Telaio fissato a parete

Struttura in tubolare in ferro a sezione quadra e rettangolare, verniciato con polveri epossidiche.

Testiera imbottita sp. 8 cm e Wildwood orizzontale fissata a parete

Pannello di particelle di legno sp. 1,9+5 cm, certificato Carb e TSCA Title VI (bassa emissione di formaldeide) e gommapiuma, rivestita. Attacchi per il fissaggio alla parete in ferro zincato. Scatolato sp. 8 cm realizzato con pannelli sp.1,8 cm e un telaio interno in legno, i pannelli hanno un supporto in listellare e uno strato di rovere sp. 0,4 cm, giuntati con un effetto di doghe irregolari a correre. Sul retro un pannello di particelle di legno nobilitato melaminico a bassa emissione di formaldeide certificato Carb e TSCA Title VI. Spessore: 1,9 cm. Bordi: ABS. Attacchi per il fissaggio alla parete in ferro zincato.

EN Upholstered Fluttua, 8 cm thick, and Wildwood with horizontal headboard

Base

Black Kraft layered HPL panel, 0.8 cm thick.

Wall-mounted frame

Tubular iron frame with square and rectangular cross-section, and epoxy-powder coating.

Horizontal upholstered (8 cm thick) and Wildwood wall-mounted headboard

Particleboard panel, 1.9+5 cm thick, CARB and TSCA title VI certified (low formaldehyde) and foam, upholstered. Galvanised iron wall fasteners. Box-shaped 8 cm thick created with panels 1.8 cm thick and internal wooden framework, the panels have a blockboard support and a layer of oak, 0.4 cm thick, joined to create an irregular running slatted effect. On the back: a low-formaldehyde melamine particleboard panel, CARB and TSCA title VI certified. Thickness: 1.9 cm. Edges: ABS. Galvanised iron wall fasteners.

ES Fluttua acolchada esp. 8 cm y Wildwood con cabecera horizontal

Somier

Somier HPL laminado kraft negro de esp. 0,8 cm.

Armazón fijado a pared

Estructura en hierro tubular de sección cuadrada y rectangular, barnizado con polvos epoxídicos.

Cabecera acolchada con esp. de 8 cm y Wildwood horizontal fijada a la pared

Panel de partículas de madera de espesor 1,9+5 cm, certificado por CARB y TSCA Title VI (baja emisión de formaldehído) y gomaespuma, revestida. Enganches para el anclaje a pared en hierro cincado. Caja de 8 cm realizada con paneles de 1,8 cm de espesor y un armazón interno en madera, los paneles tienen un soporte en listones y una capa de roble de 0,4 cm de espesor, unidos con un efecto de tablas corridas irregulares. En la parte trasera un panel de partículas de madera de melamina de baja emisión de formaldehídos certificado por CARB y TSCA Title VI. Espesor: 1,9 cm. Bordes: ABS. Enganches para el anclaje a pared en hierro cincado.

FR Fluttua rembourrage ép. 8 cm et Wildwood avec tête de lit horizontale

Sommier

Panneau HPL stratifé black kraft ép. 0,8 cm.

Cadre fixé au mur

Structure en fer tubulaire de section carrée et rectangulaire, peinte avec des poudres époxy.

Tête de lit horizontale rembourrée ép. 8 cm et Wildwood – fixation murale

Panneau de particules de bois ép. 1,9 + 5 cm, certifié Carb et TSCA Titre VI (faible émission de formaldéhyde) et caoutchouc mousse enduit. Crochets de fixation murale en fer galvanisé. Coffrage ép. 8 cm réalisé en panneaux de 1,8 cm d'ép. et cadre intérieur en bois. Les panneaux ont un support en latté et une couche de chêne ép. 0,4 cm, assemblés joints avec un effet de lames irrégulières. Au dos, un panneau de particules de bois mélaminé à faible émission de formaldéhyde certifié Carb et TSCA Titre VI. Épaisseur: 1,9 cm. Bords: ABS. Crochets de fixation murale en fer galvanisé.en fer galvanisé.

DE Fluttua gepolstert St. 8 cm und Wildwood mit waagerechtem Kopfteil

Plattform an der Wand befestigt

Schwarze HPL-Schichtstoffplatte aus Kraftpapier St. 0,8 cm.

Gestell zur Wandbefestigung

Struktur aus Eisenrohren mit quadratischem und rechteckigen Querschnitt, mit Pulverbeschichtung auf Epoxidharzbasis.

Gepolstertes Kopfteil St. 8 cm Wildwood waagerecht zur Wandbefestigung

Melaminbeschichtete Holzspanplatte St. 1,9+5 cm, zertifiziert nach Carb und TSCA Title VI (niedrige Formaldehydabgabe), und bezogener Schaumstoff. Aufhängungen für Wandbefestigung aus verzinktem Eisen.Kastenförmige Platte St. 8 cm bestehend aus Platten St. 1,8 cm und einem Holzrahmen im Inneren; die Platten haben eine Basis aus Tischlerplatte und eine Schicht Eiche St. 0,4 cm, mit fortlaufendem unregelmäßigen Daubenmuster. An der Rückseite melaminbeschichtete Holzspanplatte mit niedriger Formaldehydabgabe, zertifiziert nach Carb und TSCA Title VI. Stärke: 1,9 cm. Kanten: ABS. Aufhängungen für Wandbefestigung aus verzinktem Eisen.

FLUTTUA BED Dimensioni

Size - Dimensiones - Dimensions - Maße

H 88 cm x L 303 cm

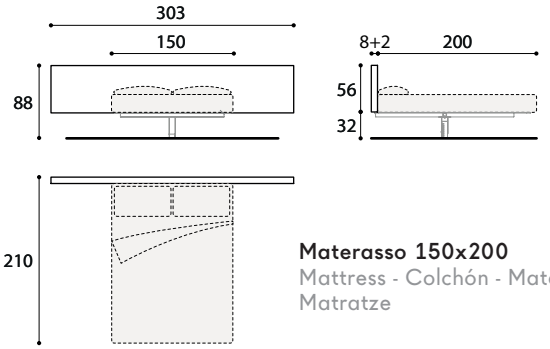

Materasso 150x200
Mattress - Colchón - Matelas - Matratze

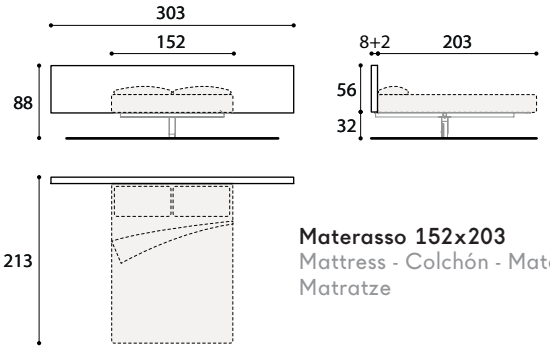

Materasso 152x203
Mattress - Colchón - Matelas - Matratze

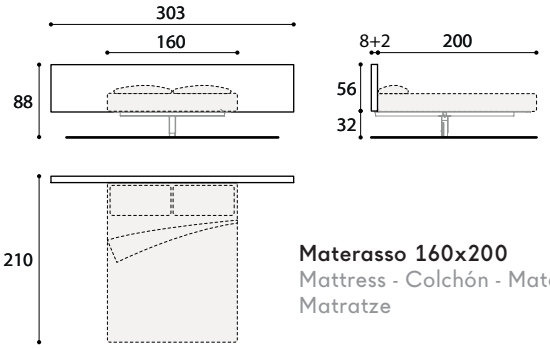

Materasso 160x200
Mattress - Colchón - Matelas - Matratze

H 88 cm x L 333 cm

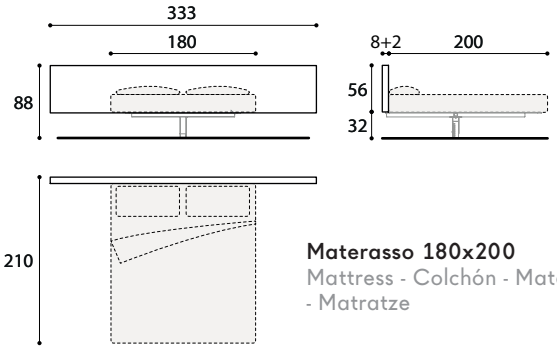

Materasso 180x200
Mattress - Colchón - Matelas - Matratze

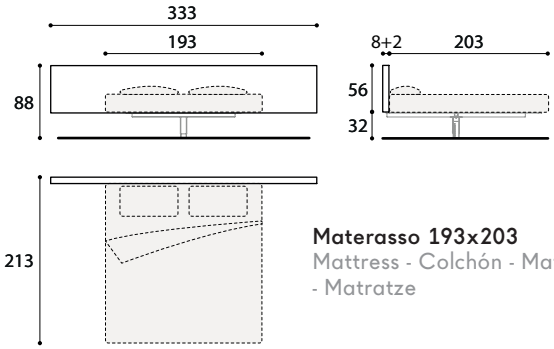

Materasso 193x203
Mattress - Colchón - Matelas - Matratze

Disponibili \ Available \ Disponibles \ Disponible \ Erhältlich:

- Optional \ Optional \ Extras \ Options \ Optional \ Optional (p. 33-34)
- Comodini 36e8 L 46 cm \ 36e8 bedside tables W. 46 cm \ Mesillas de noche 36e8 an. 46 cm \ Chevets 36e8 L 46 cm \ Nachttische 36e8 B 46 cm (p. 32)
- Comodini Materia L 46,8 cm \ Materia bedside tables W. 46.8 cm \ Mesillas de noche Materia an. 46,8 cm \ Chevets Materia L 46,8 cm \ Nachttische Materia B 46,8 cm (p. 32)
- Mensole in vetro o XGlass L 46 cm \ Glass or XGlass shelves W. 46 cm \ Repisas en cristal o XGlass an. 46 cm \ Tablettes en verre ou XGlass L 46 cm \ Borde aus Glas oder XGlass B 46 cm (p. 31)

LAGO

IT Fluttua Replis con testiera orizzontale

Pianale

Pannello H.P.L. stratificato black kraft sp. 0,8 cm.

Telaio fissato a parete

Struttura in tubolare in ferro a sezione quadra e rettangolare, verniciato con polveri epossidiche.

Testiera Replis orizzontale - fissata a parete

Pannello di particelle di legno sp. 1,9+5 cm, certificato Carb e TSCA Title VI (bassa emissione di formaldeide) e gommapiuma, rivestita. Attacchi per il fissaggio alla parete in ferro zincato.

EN Fluttua Replis with horizontal headboard

Base

Black Kraft layered HPL panel, 0.8 cm thick.

Wall-mounted frame

Tubular iron frame with square and rectangular cross-section, and epoxy-powder coating.

Horizontal Replis wall-mounted headboard

Particleboard panel, 1.9+5 cm thick, CARB and TSCA title VI certified (low formaldehyde) and foam, upholstered. Galvanised iron wall fasteners.

ES Fluttua Replis con cabecera horizontal

Somier

Somier HPL laminado kraft negro de esp. 0,8 cm.

Armazón fijado a pared

Estructura en hierro tubular de sección cuadrada y rectangular, barnizado con polvos epoxídicos.

Cabecera Replis horizontal - fijada a la pared

Panel de partículas de madera de esp. 1,9+5 cm, certificado por CARB y TSCA Title VI (baja emisión de formaldehído) y gomaespuma, revestida. Enganches para el anclaje a pared en hierro cincado.

FR Fluttua Replis avec tête de lit horizontale

Sommier

Panneau HPL stratifé black kraft ép. 0,8 cm.

Cadre fixé au mur

Structure en fer tubulaire de section carrée et rectangulaire, peinte avec des poudres époxy.

Tête de lit Replis horizontale – fixation murale

Panneau de particules de bois ép. 1,9+5 cm, certifié Carb e TSCA Titre VI (faible émission de formaldéhyde) et caoutchouc mousse enduit. Crochets de fixation murale en fer galvanisé.

DE Fluttua Replis mit waagerechtem Kopfteill

Plattform an der Wand befestigt

Schwarze HPL-Schichtstoffplatte aus Kraftpapier St. 0,8 cm.

Gestell zur Wandbefestigung

Struktur aus Eisenrohren mit quadratischem und rechteckigen Querschnitt, mit Pulverbeschichtung auf Epoxidharzbasis.

Kopfteil Replis waagerecht zur Wandbefestigung

Melaminbeschichtete Holzspanplatte St. 1,9+5 cm, zertifiziert nach Carb und TSCA Title VI (niedrige Formaldehydabgabe), und bezogener Schaumstoff. Aufhängungen für Wandbefestigung aus verzinktem Eisen.

FLUTTUA BED Dimensioni

Size - Dimensiones - Dimensions - Maße

H 94 cm x L 303 cm

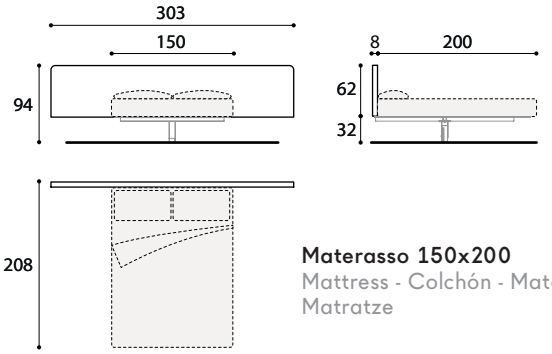

Materasso 150x200
Mattress - Colchón - Matelas - Matratze

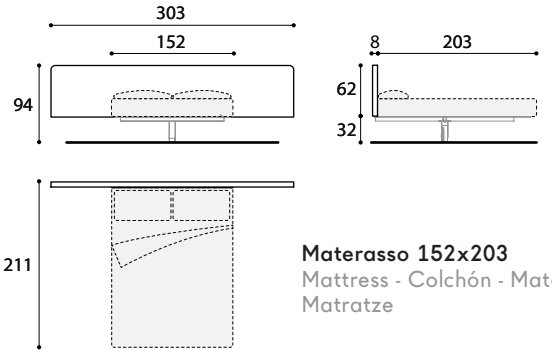

Materasso 152x203
Mattress - Colchón - Matelas - Matratze

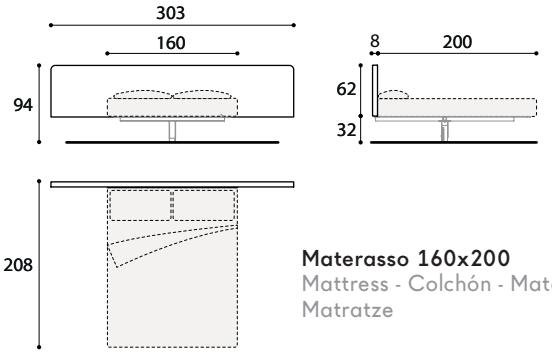

Materasso 160x200
Mattress - Colchón - Matelas - Matratze

H 94 cm x L 333 cm

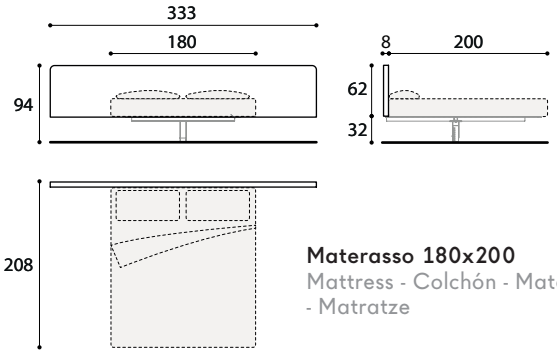

Materasso 180x200
Mattress - Colchón - Matelas - Matratze

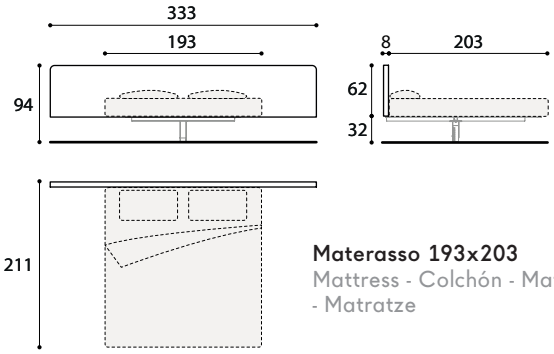

Materasso 193x203
Mattress - Colchón - Matelas - Matratze

Disponibili \ Available \ Disponibles \ Disponible \ Erhältlich:

- Optional \ Optional \ Extras \ Options \ Optional \ Optional (p. 33-34)
- Comodini 36e8 L 46 cm \ 36e8 bedside tables W. 46 cm \ Mesillas de noche 36e8 an. 46 cm \ Chevets 36e8 L 46 cm \ Nachttische 36e8 B 46 cm (p. 32)
- Comodini Materia L 46,8 cm \ Materia bedside tables W. 46.8 cm \ Mesillas de noche Materia an. 46,8 cm \ Chevets Materia L 46,8 cm \ Nachttische Materia B 46,8 cm (p. 32)
- Mensole in vetro o XGlass L 46 cm \ Glass or XGlass shelves W. 46 cm\ Repisas en cristal o XGlass an. 46 cm Tablettes en verre ou XGlass L 46 cm \ Borde aus Glas oder XGlass B 46 cm (p. 31)

IT Fluttua Free con testiera orizzontale

Pianale

Pannello H.P.L. stratificato black kraft sp. 0,8 cm.

Telaio fissato a parete

Struttura in tubolare in ferro a sezione quadra e rettangolare, verniciato con polveri epossidiche.

Testiera Free orizzontale fissata a parete

Pannello esterno Sp. 3,8 cm, di particelle di legno classe CARB (bassissima emissione di formaldeide), avente agganci in ferro zincato per il fissaggio a parete, e profilo superiore di finitura in alluminio verniciato con vernici all'acqua. Pannello interno Sp. 1,9 cm, di particelle di legno classe CARB (bassissima emissione di formaldeide), con imbottitura in gomma piuma e agganci in ferro zincato per il fissaggio al pannello Sp. 3,8 cm.

EN Fluttua Free with horizontal headboard

Base

Black Kraft layered HPL panel, 0.8 cm thick.

Wall-mounted frame

Tubular iron frame with square and rectangular cross-section, and epoxy-powder coating.

Horizontal Free wall-mounted headboard

External CARB-class particleboard panel (very low formaldehyde), 3.8 cm thick, with galvanised iron wall fasteners, and upper aluminium finishing profile painted with water-based paints. Internal CARB-class particleboard panel (very low formaldehyde), 1.9 cm thick, with foam padding and galvanised iron fasteners for 3.8 cm thick panel.

ES Fluttua Free con cabecera horizontal

Somier

Somier HPL laminado kraft negro de esp. 0,8 cm.

Armazón fijado a pared

Estructura en hierro tubular de sección cuadrada y rectangular, barnizado con polvos epoxídicos.

Cabecera Free horizontal fijada a la pared

Panel externo con espesor 3,8 cm, de partículas de madera de clase CARB (muy baja emisión de formaldehído), con enganches en hierro cincado para el anclaje a pared, y perfil superior de acabado en aluminio barnizado con pinturas al agua. Panel interno con espesor 1,9 cm, de partículas de madera de clase CARB (muy baja emisión de formaldehídos), con acolchado en gomaespuma y enganches en hierro cincado para el anclaje al panel de esp. 3,8 cm.

FR Fluttua Free avec tête de lit horizontale

Sommier

Panneau HPL stratifé black kraft ép. 0,8 cm.

Cadre fixé au mur

Structure en fer tubulaire de section carrée et rectangulaire, peinte avec des poudres époxy.

Tête de lit Free horizontale – fixation murale

Panneau extérieur ép. 3,8 cm en particules de bois de classe CARB (très faible émission de formaldéhyde), avec crochets de fixation murale en fer galvanisé et profil supérieur avec finition en aluminium verni aux peintures à l'eau. Panneau intérieur ép. 1,9 cm, en particules de bois de classe CARB (très faible émission de formaldéhyde), avec rembourrage en mousse et crochets en fer galvanisé pour la fixation au panneau de 3,8 cm d'ép.

DE Fluttua Free mit waagerechtem Kopfteil

Plattform an der Wand befestigt

Schwarze HPL-Schichtstoffplatte aus Kraftpapier St. 0,8 cm.

Gestell zur Wandbefestigung

Struktur aus Eisenrohren mit quadratischem und rechteckigen Querschnitt, mit Pulverbeschichtung auf Epoxidharzbasis.

Kopfteil Free waagerecht zur Wandbefestigung

Äußere Holzspanplatte St. 3,8 cm, Klasse CARB (sehr niedrige Formaldehydabgabe), mit Aufhängungen aus verzinktem Eisen zur Wandbefestigung und oberem Profil aus Aluminium mit Lackierung auf Wasserbasis. Innere Holzspanplatte St. 1,9 cm, Klasse CARB (sehr niedrige Formaldehydabgabe), mit Polsterung aus Schaumgummi und Aufhängungen aus verzinktem Eisen zur Befestigung an der Platte 3,8 cm.

FLUTTUA BED Dimensioni

Size - Dimensiones - Dimensions - Maße

H 110,4 cm x L 303 cm

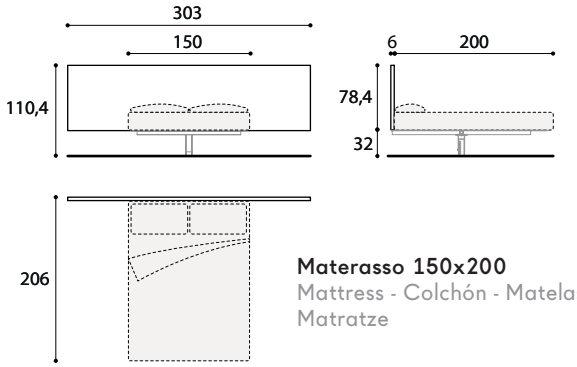

Materasso 150x200
Mattress - Colchón - Matelas - Matratze

H 110,4 cm x L 333 cm

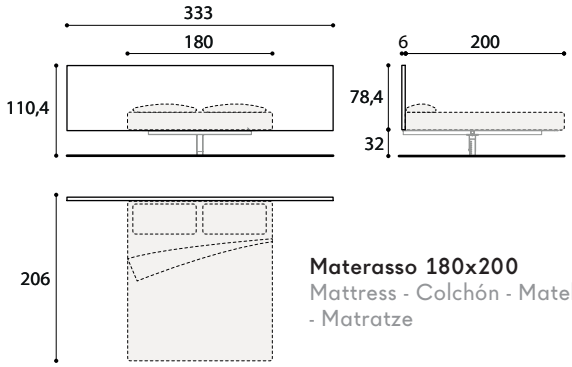

Materasso 180x200
Mattress - Colchón - Matelas - Matratze

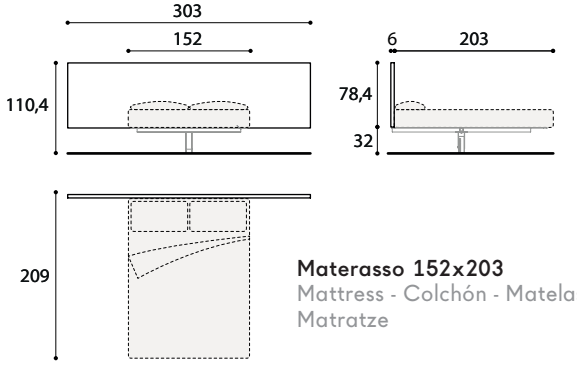

Materasso 152x203
Mattress - Colchón - Matelas - Matratze

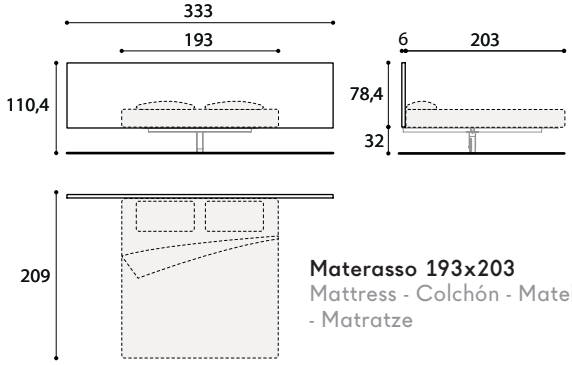

Materasso 193x203
Mattress - Colchón - Matelas - Matratze

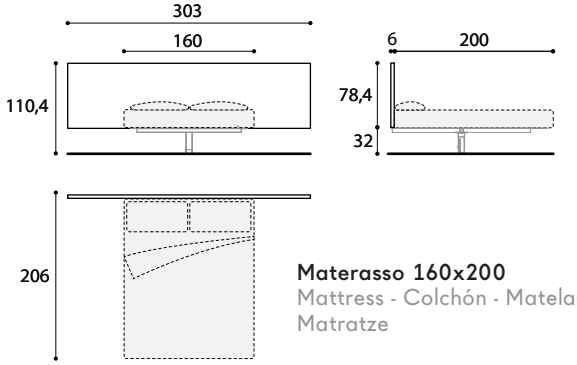

Materasso 160x200
Mattress - Colchón - Matelas - Matratze

Disponibili \ Available \ Disponibles \ Disponible \ Erhältlich:

- Optional \ Optional \ Extras \ Options \ Optional \ Optional (p. 33-34)
- Comodini 36e8 L 55,2 cm \ 36e8 bedside tables W. 55.2 cm \ Mesillas de noche 36e8 an. 55,2 cm \ Chevets 36e8 L 55,2 cm \ Nachttische 36e8 B 55,2 cm (p. 32)
- Comodini Materia L 56 cm \ Materia bedside tables W. 56 cm \ Mesillas de noche Materia an. 56 cm \ Chevets Materia L 56 cm \ Nachttische Materia B 56 cm (p. 32)
- Mensole in vetro o XGlass L 55,2 cm \ Glass or XGlass shelves W. 55.2 cm \ Repisas en cristal o XGlass an. 55,2 cm \ Tablettes en verre ou XGlass L 55,2 cm \ Borde aus Glas oder XGlass B 55,2 cm (p. 31)

IT Fluttua Free con testiera orizzontale

Pianale

Pannello H.P.L. stratificato black kraft sp. 0,8 cm.

Telaio fissato a parete

Struttura in tubolare in ferro a sezione quadra e rettangolare, verniciato con polveri epossidiche.

Testiera Free orizzontale fissata a parete

Pannelli Sp.1,6 e 3,8 cm, di particelle di legno classe CARB, agganci in ferro per il fissaggio a parete e profilo superiore di finitura in alluminio verniciato. Il pannello sp 1,6 cm è rivestito da vetro extrachiaro temperato Sp. 0,4 cm, laccato nei colori LAGO o finito con una verniciatura acrilica UV e retro-verniciatura all'acqua. Pannello interno Sp. 1,9 cm, di particelle di legno classe CARB, con imbottitura in gomma piuma e agganci in ferro per il fissaggio al pannello Sp. 3,8 cm.

EN Fluttua Free with horizontal headboard

Base

Black Kraft layered HPL panel, 0.8 cm thick.

Wall-mounted frame

Tubular iron frame with square and rectangular cross-section, and epoxy-powder coating.

Horizontal Free wall-mounted headboard

CARB-class particleboard panel, 1.6 cm and 3.8 cm thick, with iron wall fasteners, and upper painted-aluminium finishing profile. The 1.6 cm thick panel is clad in tempered extra-clear glass, 0.4 cm thick, lacquered in LAGO colours or finished with a UV acrylic paint and painted on the back with a water-based paint. Internal CARB-class particleboard panel, 1.9 cm thick, with foam padding and iron fasteners for 3.8 cm thick panel.

ES Fluttua Free con cabecera horizontal

Somier

Somier HPL laminado kraft negro de esp. 0,8 cm.

Armazón fijado a pared

Estructura en hierro tubular de sección cuadrada y rectangular, barnizado con polvos epoxídicos.

Cabecera Free horizontal fijada a la pared

Paneles esp. 1,6 y 3,8 cm de partículas de madera de clase CARB, enganches en hierro para el anclaje a pared y perfil superior de acabado en aluminio pintado. El panel con esp. 1,6 cm está revestido con un cristal templado extraclaro de esp. 0,4 cm, lacado con los colores LAGO o con acabado de pintura acrílica UV y pintado trasero al agua. Panel Interno esp. 1,9 cm, de partículas de madera de clase CARB, con acolchado en gomaespuma y enganc.

FR Fluttua Free avec tête de lit horizontale

Sommier

Panneau HPL stratifé black kraft ép. 0,8 cm.

Cadre fixé au mur

Structure en fer tubulaire de section carrée et rectangulaire, peinte avec des poudres époxy.

Tête de lit Free horizontale fixation murale

Panneaux ép.1,6 et 3,8 cm en particules de bois de classe CARB,crochets en fer pour la fixation murale et profil supérieur avec finition en aluminium verni. Le panneau de 1,6 cm d'épaisseur est recouvert de verre trempé extraclair de 0,4 cm d'épaisseur, laqué dans les coloris LAGO ou fini avec un vernis acrylique UV et peinture à l'eau. Panneau intérieur ép. 1,9 cm en particules de bois classe CARB, avec rembourrage en mousse et crochets en fer pour la fixation au panneau de 3,8 cm d'ép.

DE Fluttua Free mit waagerechtem Kopfteil

Plattform an der Wand befestigt

Schwarze HPL-Schichtstoffplatte aus Kraftpapier St. 0,8 cm.

Gestell zur Wandbefestigung

Struktur aus Eisenrohren mit quadratischem und rechteckigen Querschnitt, mit Pulverbeschichtung auf Epoxidharzbasis.

Kopfteil Free waagerecht zur Wandbefestigung

Holzspanplatten St. 1,6 und 3,8 cm, Klasse CARB, Aufhängungen aus verzinktem Eisen zur Wandbefestigung und oberes Profil aus Aluminium mit Lackierung auf Wasserbasis. Die Platte St. 1,6 cm ist mit extraklarem Hartglas St. 0,4 cm verkleidet, lackiert in den Farben von LAGO oder mit UV-gehärteter Acryllackierung und rückseitiger Lackierung auf Wasserbasis. Innere Holzspanplatte St. 1,9 cm, Klasse CARB, mit Polsterung aus Schaumgummi und Aufhängungen aus verzinktem Eisen zur Befestigung an der Platte 3,8 cm.

FLUTTUA BED Dimensioni

Size - Dimensiones - Dimensions - Maße

H 110,4 cm x L 303 cm

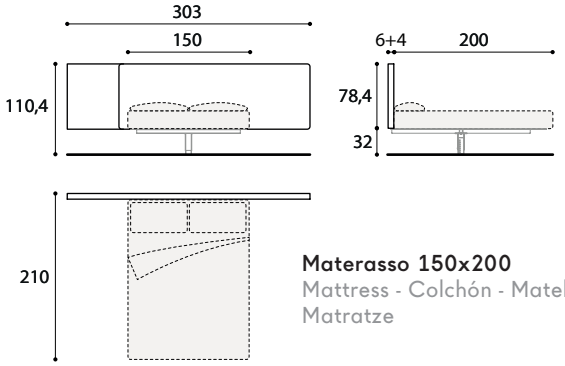

Materasso 150x200
Mattress - Colchón - Matelas - Matratze

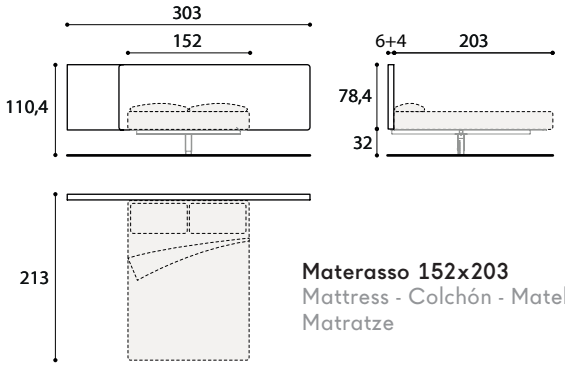

Materasso 152x203
Mattress - Colchón - Matelas - Matratze

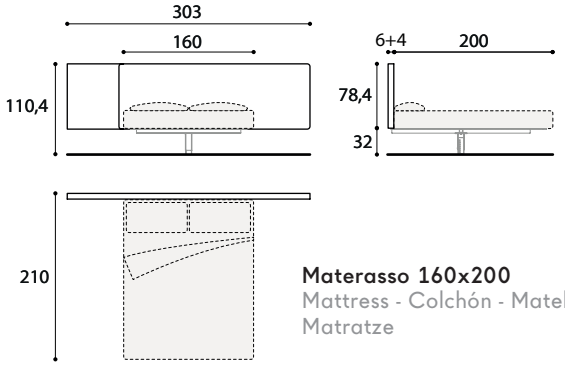

Materasso 160x200
Mattress - Colchón - Matelas - Matratze

H 110,4 cm x L 333 cm

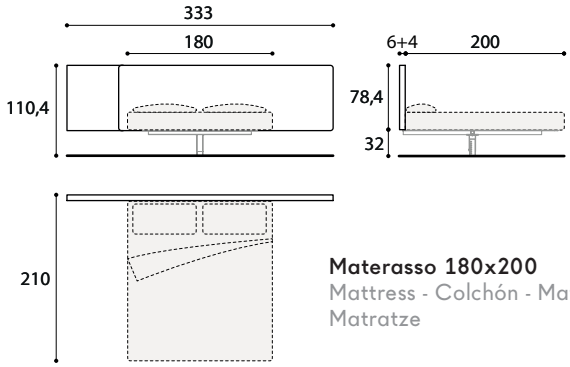

Materasso 180x200
Mattress - Colchón - Matelas - Matratze

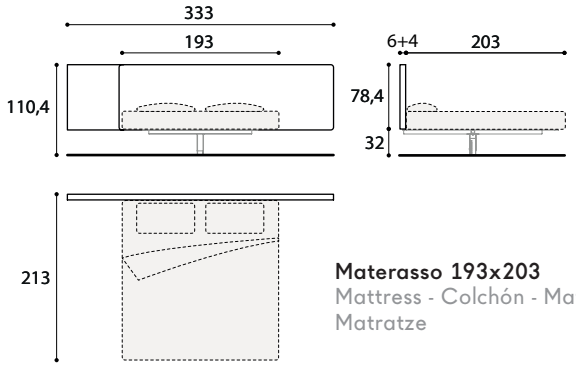

Materasso 193x203
Mattress - Colchón - Matelas - Matratze

Disponibili \ Available \ Disponibles \ Disponible \ Erhältlich:

- Optional \ Optional \ Extras \ Options \ Optional \ Optional (p. 33-34)
- Comodini 36e8 L 55,2 cm \ 36e8 bedside tables W. 55.2 cm \ Mesillas de noche 36e8 an. 55,2 cm \ Chevets 36e8 L 55,2 cm \ Nachttische 36e8 B 55,2 cm (p. 32)
- Comodini Materia L 56 cm \ Materia bedside tables W. 56 cm \ Mesillas de noche Materia an. 56 cm \ Chevets Materia L 56 cm \ Nachttische Materia B 56 cm (p. 32)
- Mensole in vetro o XGlass L 55,2 cm \ Glass or XGlass shelves W. 55.2 cm \ Repisas en cristal o XGlass an. 55,2 cm \ Tablettes en verre ou XGlass L 55,2 cm \ Borde aus Glas oder XGlass B 55,2 cm (p. 31)

FLUTTUA BED Comodini e mensole per testiere orizzontali accessoriabili

Bedside tables and shelves for accessorisable horizontal headboards - Mesillas de noche y repisas para cabeceras horizontales con accesorios - Chevets et tablettes pour têtes de lit horizontales accessoirisables - Nachttische und Borde für ausstattbare waagerechte Kopfteile

Mensola rivestita in tessuto.

L 36,8 cm / P 27,6 cm / H 36,8 cm

Metallo sp. 0,3 cm e polietilene espanso rivestito.

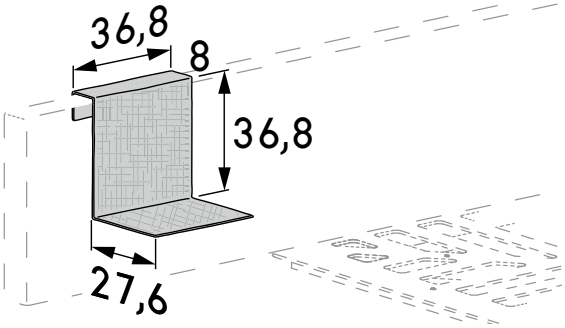

EN **Fabric-covered shelf.**

Metal, 0.3 cm thick, and covered polyethylene foam.

ES **Repisa revestida en tela.**

Metal esp. 0,3 cm y polietileno expandido revestido.

FR **Tablette recouverte de tissu.**

Métal ép. 0,3 cm en polyéthylène expansé recouvert.

DE **Stoffbezogenes Bord.**

Metall St. 0,3 cm und bezogenem Polyethylen-Schaumstoff.

Mensola in Vetro o XGlass.

L 36,8 cm / P 27,6 cm / H 1 cm
L 46 cm / P 27,6 cm / H 1 cm
L 55,2 cm / P 27,6 cm / H 1 cm

- Vetro lucido o opaco: vetro temperato sp. 1,0 cm, acidato per la versione vetro opaco, laccato con vernici all'acqua.
- XGlass: vetro temperato sp. 1,0 cm, acidato per la versione vetro opaco, finito con una verniciatura acrilica UV e retro-verniciatura all'acqua.

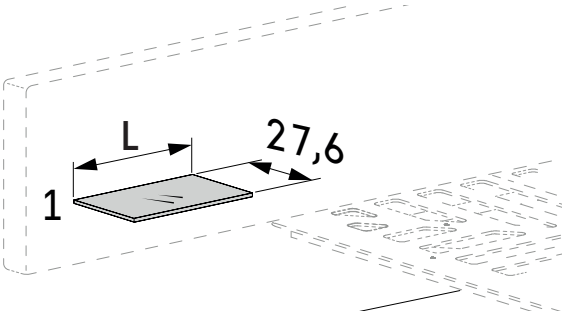

EN **Glass or XGlass shelf.**

- Matt or polished glass: tempered glass, 1.0 cm thick, etched in the matt glass version, lacquered with water-based paints.
- XGlass: tempered glass, 1.0 cm thick, etched in the matt glass version, finished with a UV acrylic paint and painted on the back with water-based paint.

ES **Repisa en cristal o XGlass.**

- Cristal brillo o mate: cristal templado esp. 1,0 cm, grabado al ácido para la versión mate, lacado con pinturas al agua.
- XGlass: cristal templado de esp. 1,0 cm, grabado al ácido para la versión cristal mate, acabado con pintado acrílico UV y pintado trasero al agua.

FR **Tablette en verre ou XGlass.**

- Verre brillant ou mat: verre trempé ép. 1,0 cm, dépoli à l'acide pour la version verre mat, laquage avec peintures à l'eau.
- XGlass: verre trempé ép. 1,0 cm, dépoli à l'acide pour la version verre mat, finition avec une peinture acrylique UV et peinture à l'eau.

DE **Bord aus Glas oder XGlass.**

- Glas glänzend oder matt: Hartglas St. 1,0 cm, säurebehandelt bei der Ausführung mattes Glas, lackiert mit Lacken auf Wasserbasis.
- XGlass: Hartglas St. 1,0 cm,
- säurebehandelt bei der
- Ausführung mattes Glas, mit UV-gehärteter Acryllackierung und rückseitiger Lackierung auf Wasserbasis.

Comodino 36e8.

L 36,8 cm / P 40,6 cm / H 13,8 -18,4 cm
L 46 cm / P 40,6 cm / H 13,8 -18,4 cm
L 55,2 cm / P 40,6 cm / H 18,4 cm

Pannello di particelle di legno nobilitato melaminico a bassa emissione di formaldeide certificato Carb e TSCA Title VI. Spessore: 1,9 cm. Bordi: ABS in tinta, con giunzione a 45° mediante un giunto di alluminio anodizzato sp. 3 mm. I frontali sono in pannelli di particelle di legno sp. 1,6 cm laccati su supporto melaminico, accoppiato ad un vetro laccato lucido o opaco sp. 4 mm. Agganci alla testiera in ferro zincato.

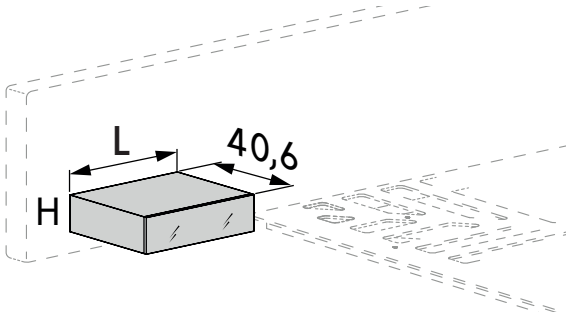

EN 36e8 bedside table.

A low-formaldehyde melamine particleboard panel, CARB and TSCA title VI certified. Thickness: 1.9 cm. Edges: ABS in a matching colour, with a 45° join using an anodised aluminium joint, 3 mm thick. The fronts are made from lacquered particleboard panels, 1.6 cm thick, on a melamine support, bonded to matt or polished lacquered glass, 4 mm thick. Galvanised iron headboard fasteners.

ES Mesilla de noche 36e8.

Panel de partículas de madera de melanina de baja emisión de formaldehído certificado por CARB y TSCA Title VI. Espesor: 1,9 cm. Bordes: ABS del mismo color, con unión a 45° mediante junta de aluminio anodizado de esp. 3 mm. Los frontales son de paneles de partículas de madera de 1,6 cm de espesor lacados sobre soporte de melamina, acoplado a un cristal lacado brillo o mate de esp. 4 mm. Enganches a la cabecera en hierro cincado.

FR Chevet 36e8.

Panneau de particules de bois mélaminé à faible émission de formaldéhyde certifié Carb et TSCA Titre VI. Épaisseur: 1,9 cm. Bords: ABS de même couleur, avec jonction à 45° au moyen d'un joint en aluminium anodisé ép. 3 mm. Les façades sont en panneaux de particules de bois ép. 1,6 cm laqué sur support mélaminé, couplé à du verre laqué brillant ou mat ép. 4 mm. Crochets sur tête de lit en fer galvanisé.

DE Nachttisch 36e8.

Melaminbeschichtete Holzspanplatte mit niedriger Formaldehydabgabe, zertifiziert nach Carb und TSCA Title VI. Stärke: 1,9 cm. Kanten: Farblich abgestimmtes ABS, mit 45°-Verbindung aus eloxiertem Aluminium St. 3 mm. Die Fronten bestehen aus lackierten Holzspanplatten St. 1,6 cm auf melaminbeschichteter Stütze, verbunden mit einer matt oder glänzend lackierten Gasscheibe St. 4 mm. Aufhängungen am Kopfteil aus verzinktem Eisen.

Comodino Materia.

L 37,6 cm / P 40,6 cm / H 14,2 -18,,8 cm
L 46,8 cm / P 40,6 cm / H 14,2 -18,,8 cm
L 56 cm / P 40,6 cm / H 18,8 cm

Pannello di particelle di legno nobilitato melaminico a bassa emissione di formaldeide certificato Carb e TSCA Title VI. Spessore: 1,9 – 3,8 cm. Bordi: ABS in tinta. Rivestimento in vetro laccato lucido o opaco sp. 4 mm su tre lati. I frontali sono in pannelli di particelle di legno sp. 1,6 cm laccati su supporto melaminico, accoppiato ad un vetro laccato lucido o opaco sp. 4 mm. Agganci alla testiera in ferro zincato.

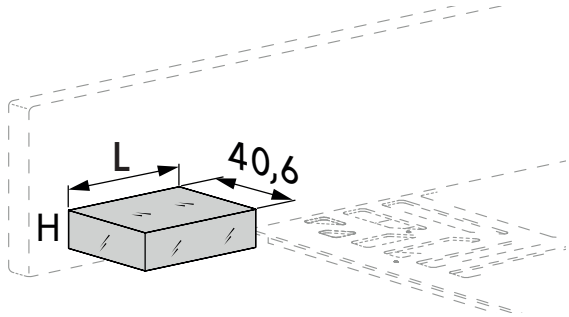

EN Materia bedside table.

A low-formaldehyde melamine particleboard panel, CARB and TSCA title VI certified. Thickness: 1.9 - 3.8 cm. Edges: ABS in a matching colour. Matt or polished lacquered glass cladding, 4 mm thick, on three sides. The fronts are made from lacquered particleboard panels, 1.6 cm thick, on a melamine support, bonded to matt or polished lacquered glass, 4 mm thick. Galvanised iron headboard fasteners.

ES Mesilla de noche Materia.

Panel de partículas de madera de melamina de baja emisión de formaldehído certificado por CARB y TSCA Title VI. Espesor: 1,9 – 3,8 cm. Bordes: ABS del mismo color. Revestimiento en cristal lacado brillo o mate de esp. 4 mm por tres lados. Las frontales son en paneles de partículas de madera de esp. 1,6 cm lacados sobre soporte de melamina, acoplado a un cristal brillo o mate con esp. de 4 mm. Enganches a la cabecera en hierro cincado.

FR Chevet Materia.

Panneau de particules de bois mélaminé à faible émission de formaldéhyde certifié Carb et TSCA Titre VI. Épaisseur: 1,9 – 3,8 cm. Bords: ABS de même couleur. Revêtement en verre laqué brillant ou mat ép. 4 mm sur trois côtés. Les façades sont en panneaux de particules de bois ép. 1,6 cm laqué sur support mélaminé, couplé à du verre laqué brillant ou mat ép. 4 mm. Crochets sur tête de lit en fer galvanisé.

DE Nachttisch Materia.

Melaminbeschichtete Holzspanplatte mit niedriger Formaldehydabgabe, zertifiziert nach Carb und TSCA Title VI. Stärke: 1,9 - 3,8 cm. Kanten: Farblich abgestimmtes ABS. Beschichtung aus matt oder glänzend lackiertem Gas St. 4 mm an drei Seiten. Die Fronten bestehen aus lackierten Holzspanplatten St. 1,6 cm auf melaminbeschichteter Stütze, verbunden mit einer matt oder glänzend lackierten Gasscheibe St. 4 mm. Aufhängungen am Kopfteil aus verzinktem Eisen.

Pannello per fissaggio a parete cartongesso.

Panel for plasterboard wall mounting. - Panel para anclaje a pared de cartón yeso. - Panneau pour fixation sur paroi en placoplâtre. - Platte zur Befestigung an Gipskartonwand.

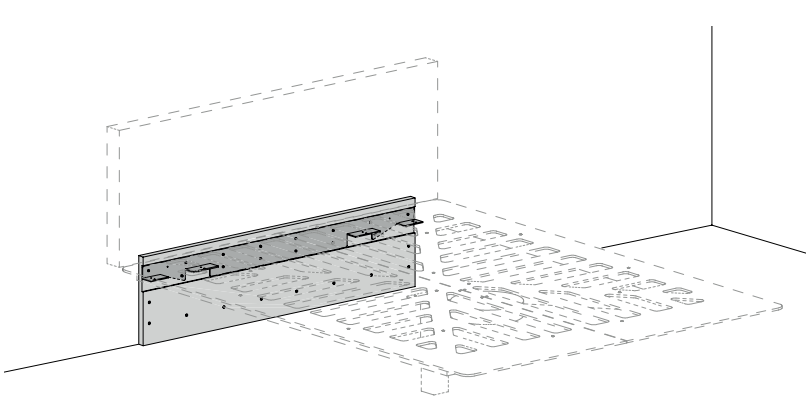

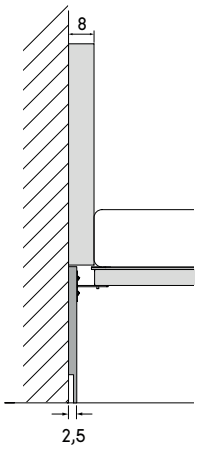

Illuminazione sottopianale - lampada a led 3000°K.

Under-base lighting - 3000°K LED light. \ Iluminación bajo el somier - lámpara LED 3000°K. \ Éclairage sous sommier - lampe LED 3000°K. \ Beleuchtung Bettunterseite - LED-Lampe 3000 °K.

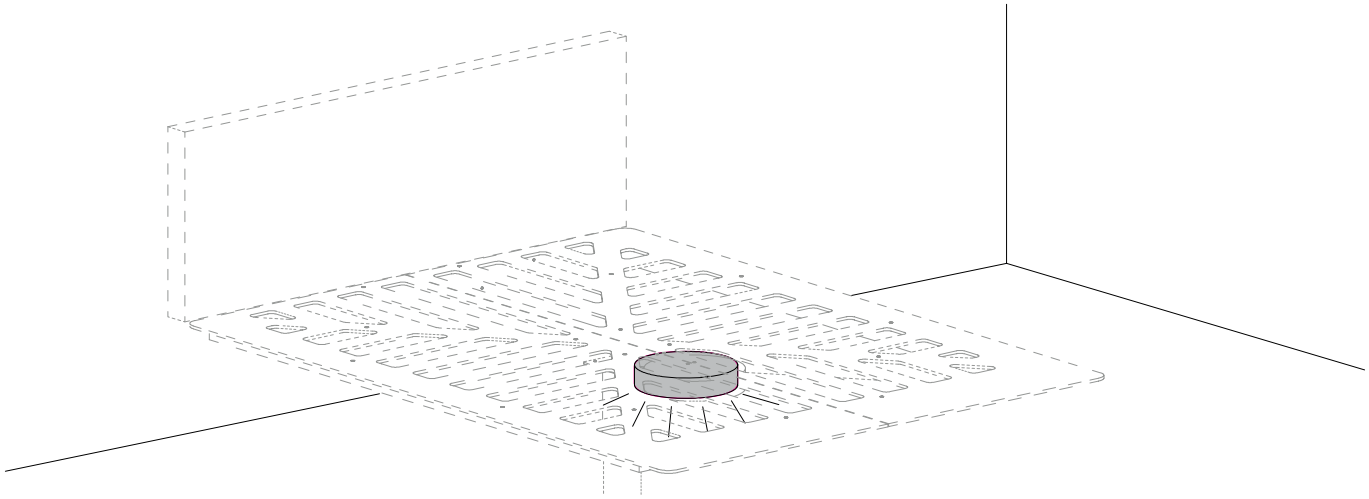

Illuminazione a led per testiera 3000°K.

Headboard LED lighting 3000°K. - Iluminación LED para cabecera 3000°K. - Éclairage LED pour tête de lit 3000°K. - Unterflurbeleuchtung - Led-Beleuchtung für Kopfteil 3000 °K.

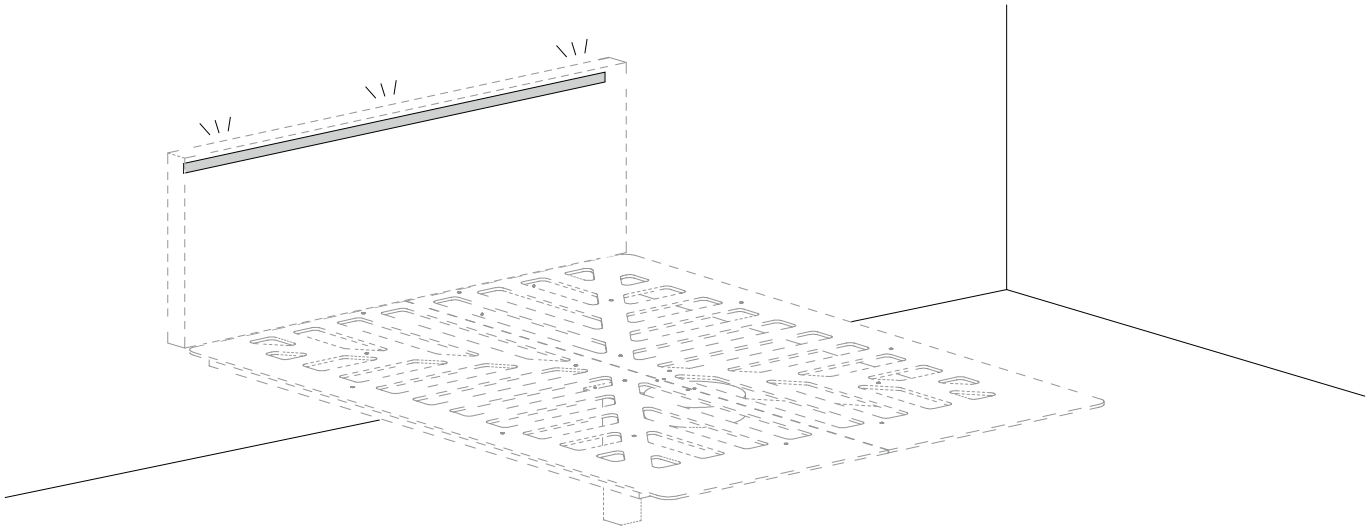

Per i letti Fluttua imbottitto sp. 8 cm, Fluttua Replis, Fluttua Free (senza pannello in vetro) l'illuminazione a LED per testiera prevede l'aggiunta di un supporto sp. 1,9 cm (vedi immagine che segue).

EN For the 8 cm thick upholstered Fluttua beds, Fluttua Replis beds and Fluttua Free beds (without glass panel), an additional support panel is required for the LED headboard lighting measuring 1.9 cm thick (see image below).

ES Para las camas Fluttua acolchado de esp. 8 cm, Fluttua Replis, Fluttua Free (sin panel en cristal) la iluminación LED para cabecera contempla el añadido de un soporte de esp. 1,9 cm (ver imagen a continuación).

FR Pour les lits Fluttua capitonnés ép. 8 cm, Fluttua Replis et Fluttua Free (sans panneau de verre), l'éclairage LED pour la tête de lit prévoit l'ajout d'un support de 1,9 cm d'épaisseur (voir image suivante).

DE Für die Betten Fluttua gepolstert St. 8 cm, Fluttua Replis, Fluttua Free (ohne Glasplatte) erfordert die LED-Beleuchtung für das Kopfteil eine zusätzliche Stütze St. 1,9 cm (siehe nachstehende Abbildung).

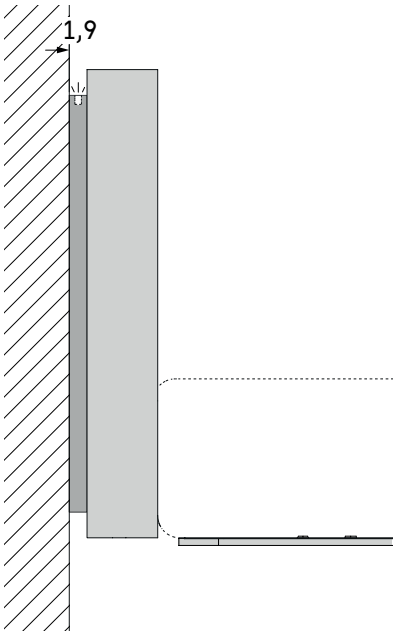

LAGO

FLUTTUA BED Finiture testiere, comodini e mensole

Headboard, bedside table and shelf finishes - Acabados para cabeceras, mesillas de noche y repisas - Finitions têtes de lit, chevets et tablettes - Ausführungen Kopfteile, Nachttische und Borde

Finiture testiera Wildwood e comodino 36e8

Finishes for Wildwood headboards and 36e8 bedside tables - Acabados cabecera Wildwood y mesilla de noche 36e8 - Finitions tête de lit Wildwood et chevet 36e8 - Ausführungen Kopfteil Wildwood und Nachttisch 36e8

WILDWOOD

NATURALE

GRIGIO

SCURO

Finiture testiera imbottita sp. 8 cm - testiera Replis - testiera Free - testiera Soft. Mensola rivestita in tessuto.

Finishes for upholstered headboards 8 cm thick – Replis headboards – Free headboards – Soft headboards. Fabric-covered shelves \- Acabados cabecera acolchada de esp. 8 cm - cabecera Replis - cabecera Free - cabecera Soft. Repisa revestida en tela \ Finitions tête de lit capitonnée ép. 8 cm – tête de lit Replis - tête de lit Free - tête de lit Soft. Tablette revêtue de tissu. \ Ausführungen gepolstertes Kopfteil St. 8 cm - Kopfteil Replis - Kopfteil Free - Kopfteil Soft. Stoffbezogenes Bord

DARWIN

699

S07

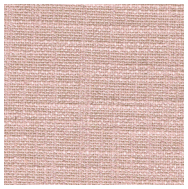
145

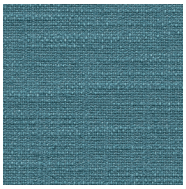
20

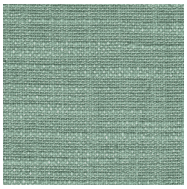
19

26

25

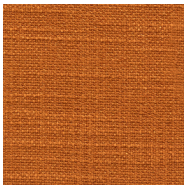
141

23

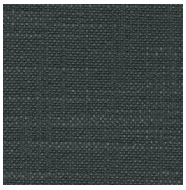
151

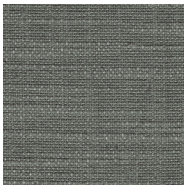
24

PLEASE

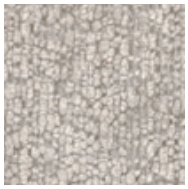
806

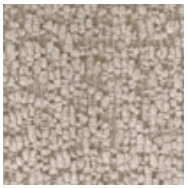
902

104

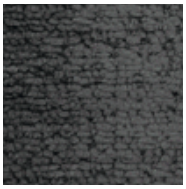
803

802

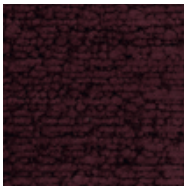
205

ECOPELLE BLOOM*

Tessuto non sfoderabile. - Fabric not removable. - Tejido no desenfundable. - Tissu non déhoussable. - Stoff nicht abziehbar.

1 BIANCO

3

9

11

12

14

31

16

39

6

7

8

FRANCIS

F100

F300

F102

F302

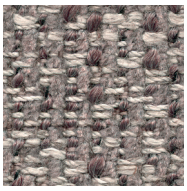
F106

F306

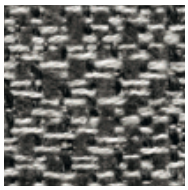
F112

F312

F113

F313

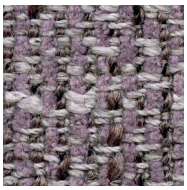
F108

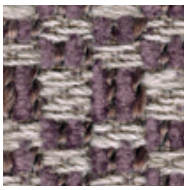
F308

F114

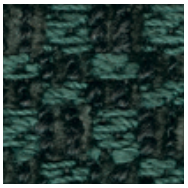
F314

AXUM

1

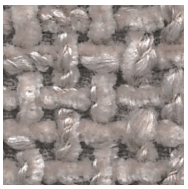
3

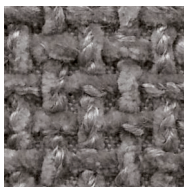
12

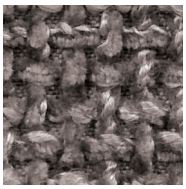
30

26

11

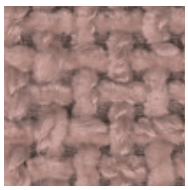
21

31

18

** Tessuto non disponibile per Letto Fluttua Replis e Fluttua Soft. - Fabric not available for Fluttua Replis and Fluttua Soft beds. - Tejido no disponible para Cama Fluttua Replis y Fluttua Soft. - Tissu non disponible pour les lits Fluttua Replis et Fluttua Soft. - Stoff nicht erhältlich für Bett Fluttua Replis und Fluttua Soft.*

BARKLEY

3

46

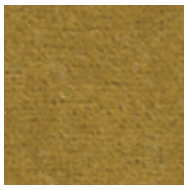
7

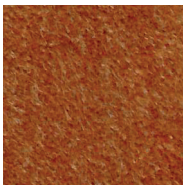
48

43

25

37

1

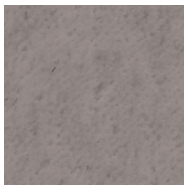
44

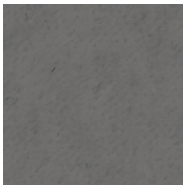
629

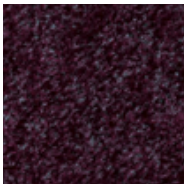
20

RICO

R080

R000

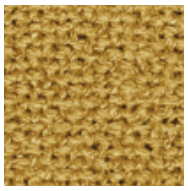
R270

R300

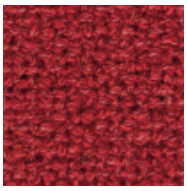
R280

R240

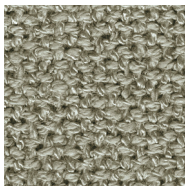
R021

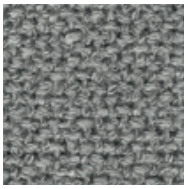
R130

R250

R290

R150

R070

PELLE PANAMA

1

3

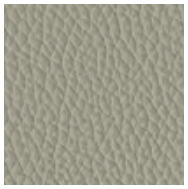
12

30

26

11

21

31

18

21

31

18

PENNY

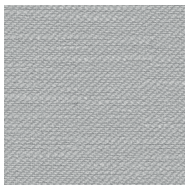
1

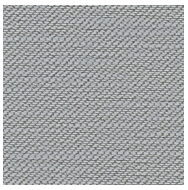
2

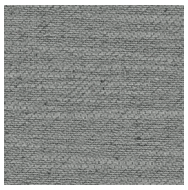
4

7

43

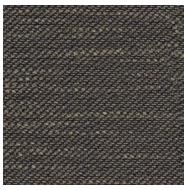
33

11

10

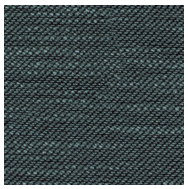
27

BARNUM

1

24

2

21

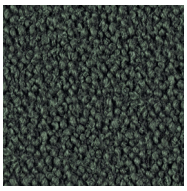
8

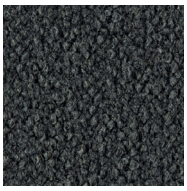
13

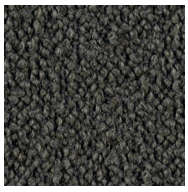
10

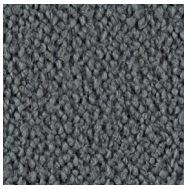
14

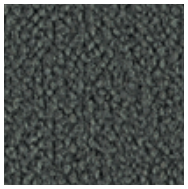
12

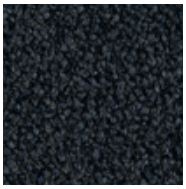
19

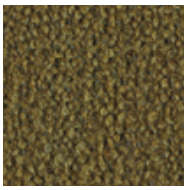
6

FROSTY

10

9

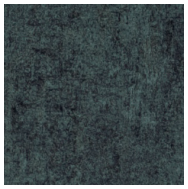
6

3

Finiture mensola in vetro o XGlass, frontali dei comodini 36e8 o comodini Materia e pannello testiera Free

Finishes for glass or XGlass shelves, 36e8 or Materia bedside table fronts, and Free headboard panels - Acabados para repisa en cristal o XGlass, frontales de las mesillas de noche 36e8 o mesillas de noche Materia y panel cabecera Free - Finitions tablettes en verre ou XGlass, façades des chevets 36e8 ou chevets Materia et panneau tête de lit Free - Ausführungen Glasbord oder XGlass, Fronten der Nachttische 36e8 oder Nachttische Materia und Platte Kopfteil Free

LACCATO, VETRO LUCIDO E VETRO OPACO.

Lacquer, polished glass and matt glass. - Lacado, cristal brillo y cristal mate. - Laqué, verre brillant et verre mat. - Lackiert, glänzendes glas und mattes glas.

PURO TOUCH
BIANCO
AVORIO
COCCO
MANDORLA
IUTA
SPAGO
TORTORA
FANGO
HAVANA
MOKA
CASTAGNO
FUMO
FERRO
GRAFITE
NERO
BLU SCURO
BALTICO
DENIM
ARTICO
OTTANIO
LICHENE
ARGILLA
OLIVA
PESCA
CIPRIA
MATTONE
AMARANTO
OCRA
SOLE
RUGGINE
ROSSO

MARBLE XGLASS, LUCIDO E OPACO.

Polished and matt Marble XGlass. - Marble XGlass, brillo y mate. - Marble XGlass, brillant et mat. - Marble XGlass, Glänzend und matt.

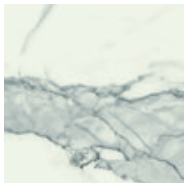
STATUARIO

PAONAZZO

CALACATTA GOLD

ONICE GRIGIO

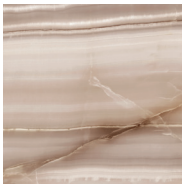
ONICE

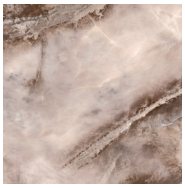
ALABASTRO

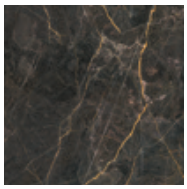
PORT SAINT LAURENT

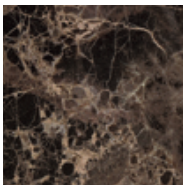
EMPERADOR

GEODE

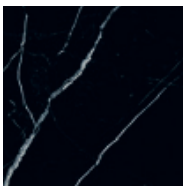
MARQUINA

SAHARA NOIR

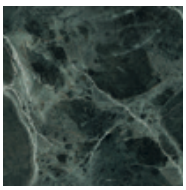
VERDE ALPI

ANIMAL ZERO XGLASS LUCIDO.

Polished and matt Animal Zero XGlass. - Animal Zero XGlass, brillo y mate. - Animal Zero XGlass, brillant et mat. - Animal Zero XGlass, Glänzend und matt.

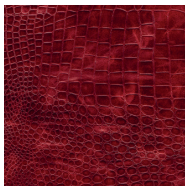
COBRA ROSSO

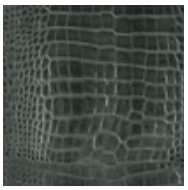
COCCODRILLO VERDE

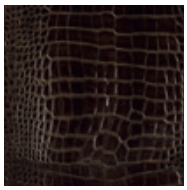
COCCODRILLO MARRONE

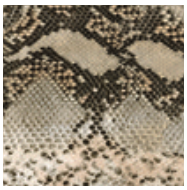
PITONE

METAL XGLASS, LUCIDO E OPACO.

Polished and matt Metal XGlass. - Metal XGlass, brillo y mate. - Metal XGlass, brillant et mat. - Metal XGlass, Glänzend und matt.

TITANIO

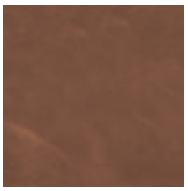
RAME

ORO

BRONZO

PELTRO

WOOD XGLASS, LUCIDO E OPACO.

Polished and matt Wood XGlass. - Wood XGlass, brillo y mate. - Wood XGlass, brillant et mat. - Wood XGlass, Glänzend und matt.

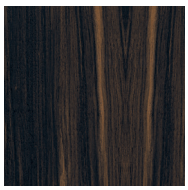
EBANO MACASSAR

HOME COUTURE XGLASS, LUCIDO E OPACO.

Polished and matt Home Couture XGlass. - Home Couture XGlass, brillo y mate. - Home Couture XGlass, brillant et mat. - Home Couture XGlass, Glänzend und matt.

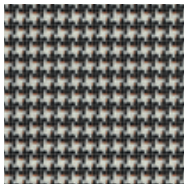
STRETCH PANTS

POP PANTS

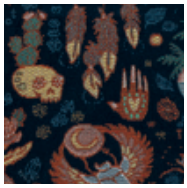
ART & CRAFT

VETRO METAL, LUCIDO E OPACO.

Polished and matt Metal Glass. - Metal Glass, brillo y mate. - Metal Glass, brillant et mat. - Metal Glass, Glänzend und matt.

CHAMPAGNE METAL

PIOMBO METAL

TUNDRA METAL

HPL pianale

Utilizzare un panno morbido, inumidito con sapone neutro diluito in acqua tiepida. Asciugare immediatamente tamponando con panno pulito non abrasivo. Non utilizzare alcool, materiali o prodotti abrasivi e detergenti aggressivi che contengono sostanze acide o solventi chimici.

EN HPL base

Use a soft damp cloth and a mild soap diluted in lukewarm water. Dab dry straight away using a soft, non-abrasive cloth. Do not use alcohol, abrasive materials or products, or aggressive detergents containing acidic substances or chemical solvents.

ES Somier HPL

Utilizar un paño suave, humedecido con jabón neutro diluido en agua tibia. Secar inmediatamente con toques suaves usando un paño limpio no abrasivo. No utilizar alcohol, materiales o productos abrasivos ni detergentes agresivos que contengan sustancias ácidas o disolventes químicos.

FR Sommier H PL

Utiliser un chiffon doux imbibé de savon neutre dilué dans de l'eau tiède. Sécher immédiatement en tamponnant avec un chiffon propre et non abrasif. Ne pas utiliser d'alcool,de matériaux ou de produits abrasifs, ni de détergents agressifs contenant des acides ou des solvants chimiques.

DE HPL-Plattform

Verwenden Sie ein weiches Tuch, das Sie mit in lauwarmem Wasser verdünnter milder Seife angefeuchtet haben. Trocknen Sie die Oberfläche umgehend, indem Sie sie mit einem sauberen, nicht scheuernden Tuch abtupfen. Verwenden Sie keinen Alkohol, keine scheuernden Materialien oder Produkte und keine aggressiven Reinigungsmittel, die säurehaltige Substanzen oder chemische Lösungsmittel enthalten.

Wildwood

Rimuovere immediatamente sostanze quali caffè, olio, limone e vino o altri agenti aggressivi. Utilizzare un panno morbido, inumidito con sapone neutro diluito in acqua tiepida. Asciugare immediatamente tamponando con panno pulito non abrasivo. Non utilizzare alcool, materiali o prodotti abrasivi e detergenti aggressivi che contengono sostanze acide o solventi chimici. Non esporre al contatto con fonti di calore od oggetti incandescenti.

EN Wildwood

Remove substance such as coffee, oil, lemon, wine and other aggressive agents immediately. Use a soft damp cloth and a mild soap diluted in lukewarm water. Dab dry straight away using a soft, non-abrasive cloth. Do not use alcohol, abrasive materials or products, or aggressive detergents containing acidic substances or chemical solvents. Do not expose the product to sources of heat or red-hot objects.

ES Wildwood

Eliminar inmediatamente sustancias como café, aceite, limón, vino y otros agentes agresivos. Utilizar un paño suave, humedecido con jabón neutro diluido en agua tibia. Secar inmediatamente con toques suaves usando un paño limpio no abrasivo. No utilizar alcohol, materiales o productos abrasivos ni detergentes agresivos que contengan sustancias ácidas o disolventes químicos. No exponer al contacto con fuentes de calor u objetos incandescentes.

FR Wildwood

Éliminer immédiatement les substances comme le café, l'huile, le citron et le vin ou tout autre agent agressif. Utiliser un chiffon doux, humidifié avec du savon neutre dilué dans de l'eau tiède. Sécher immédiatement en tamponnant avec un chiffon propre et non abrasif. Ne pas utiliser d'alcool,de matériaux ou de produits abrasifs, ni de détergents agressifs contenant des acides ou des solvants chimiques. Ne pas exposer au contact de sources de chaleur ou d'objets incandescents.

DE Wildwood

Entfernen Sie Flüssigkeiten wie Kaffee, Öl, Zitronensaft, und andere aggressive Mittel sofort. Verwenden Sie ein weiches Tuch, das Sie mit in lauwarmem Wasser verdünnter milder Seife angefeuchtet haben. Trocknen Sie die Oberfläche umgehend, indem Sie sie mit einem sauberen, nicht scheuernden Tuch abtupfen. Verwenden Sie keinen Alkohol, keine scheuernden Materialien oder Produkte und keine aggressiven Reinigungsmittel, die säurehaltige Substanzen oder chemische Lösungsmittel enthalten. Den Kontakt mit Wärmequellen und glühenden Objekten vermeiden.

Darwin

- Non lavabile in acqua.
- Non candeggiare.
- Non asciugare in tamburo.
- Stiratura possibile a temperatura bassa (max 110° C).
- Lavaggio delicato a secco in percloroetilene e/o idrocarburi.
- Attenzione: rivolgersi sempre ad aziende di pulizia tessili specializzate.

EN Darwin

- Do not wash in water.
- Do not bleach.
- Do not tumble dry.
- Cool iron only (max. 110°C).
- Dry clean delicately using perchloroethylene and/or hydrocarbons.
- Note: always contact a specialist textile cleaning company.

ES Darwin

- No lavable en agua.
- No usar lejía.
- No secar en secadora.
- Planchado posible a baja temperatura (máx. 110° C).
- Lavado delicado en seco en tetracloroetileno y/o hidrocarburos.
- Atención: Dirigirse siempre a empresas especializadas en limpieza textil.

FR Darwin

- Non lavable à l'eau.
- Ne pas javelliser.
- Ne pas sécher en machine.
- Repassage possible à basse température (max 110° C).
- Nettoyage à sec délicat au perchloroéthylène et/ou aux hydrocarbures.
- Attention: toujours s'adresser à des entreprises spécialisées dans le nettoyage des textiles.

DE Darwin

- Nicht in Wasser waschbar.
- Nicht bleichen.
- Nicht im Trockner trocknen.
- Bügeln bei niedriger Temperatur möglich (max. 110° C).
- Schonende chemische Reinigung mit Perchlorethylen und/oder Kohlenwasserstoffen.
- Achtung: wenden Sie sich immer an spezialisierte Textilreinigungsunternehmen.

Please

- Lavare al rovescio (max 30°). Non strizzare. Non strofinare sul dritto.
- Applicare il velcro di protezione prima di lavare il tessuto.
- Non candeggiare.
- Non asciugare in tamburo.
- Stiratura possibile a temperatura bassa (max 110° C).
- Il lavaggio ad acqua potrebbe modificare il comportamento a fuoco.
- Attenzione: rivolgersi sempre ad aziende di pulizia tessili specializzate.

EN Please

- Wash inside out (max. 30°). Do not wring out. Do not rub the face.
- Apply protective Velcro before washing the fabric.
- Do not bleach.
- Do not tumble dry.
- Cool iron only (max. 110°C).
- Washing in water may alter fireproofing.
- Note: always contact a specialist textile cleaning company.

ES Please

- Lavar del revés (máx. 30°). No escurrir. No frotar sobre el anverso.
- Aplicar el velcro protector antes de lavar la tela.
- No usar lejía.
- No secar en secadora.
- Planchado posible a baja temperatura (máx. 110° C).
- El lavado con agua podría modificar el comportamiento bajo exposición al fuego.
- Atención: Dirigirse siempre a empresas especializadas en limpieza textil.

FR Please

- Laver sur l'envers (max 30°). Ne pas essorer. Ne pas frotter sur l'endroit.
- Appliquer le velcro de protection avant de laver le tissu.
- Ne pas javelliser.
- Ne pas sécher en machine.
- Repassage possible à basse température (max 110° C).
- Le lavage à l'eau pourrait modifier le comportement face au feu.
- Attention: toujours s'adresser à des entreprises spécialisées dans le nettoyage des textiles.

DE Please

- Auf links waschen (max. 30°). Nicht wringen. Nicht auf der rechten Seite reiben.
- Vor dem Waschen des Stoffes den Klettschutz anbringen.
- Nicht bleichen.
- Nicht im Trockner trocknen.
- Bügeln bei niedriger Temperatur möglich (max. 110° C).
- Waschen in Wasser kann das Brandverhalten verändern.
- Achtung: wenden Sie sich immer an spezialisierte Textilreinigungsunternehmen.

Per maggiori informazioni consultare il catalogo Materials. - For more information, please see the Materials catalogue. - Para más información, consultar el catálogo Materials. - Pour plus d'informations, consulter le catalogue de matériaux. - Weitere Informationen finden Sie im Katalog Materials.

LAGO

Ecopelle Bloom

- Spolverare delicatamente e in caso di macchie lievi passare la superficie con un panno umido o con una soluzione di detergente neutro, risciacquando con acqua, senza strizzare. Lasciare asciugare al rovescio evitando l'esposizione diretta alla luce del sole.Stirare al rovescio a bassa temperatura.
- Per le macchie localizzate e più ostinate (olio, grasso, cosmetici, inchiostro, caffè, liquori, chewing-gum ecc.) si consiglia di seguire le seguenti istruzioni: disciogliere tempestivamente la macchia con alcol etilico diluito (liquido incolore) in acqua al 20%, tamponare e trattare successivamente con una soluzione di detergente neutro, risciacquare bene.
- I colori chiari, non devono essere messi a contatto con tessuti e capi d'abbigliamento trattati con coloranti non fissati, o con scarse solidità di tintura, onde evitare macchie ed aloni di coloranti di cui non possiamo garantire la pulitura.
- Attenzione: rivolgersi sempre ad aziende di pulizia tessili specializzate.

EN Ecopelle Bloom

- Dust delicately. To remove light stains, wipe the surface with a damp cloth or mild detergent solution. Rinse with water. Do not wring out. Dry inside out avoiding direct sunlight. Cool iron on reverse.
- For localised or more stubborn stains (e.g. oil, grease, make-up, ink, coffee, spirits and chewing gum), loosen the stain promptly using ethyl alcohol (colourless liquid) diluted with 20% water, dab and then treat using a mild detergent solution. Rinse well.
- Light colours must not come into contact with fabrics and garments treated with unfixed dyes or with poor dye fastness. This is to avoid any dye stains or marks, which we cannot guarantee can be removed.
- Note: always contact a specialist textile cleaning company.

ES Ecopelle Bloom

- Quitar el polvo delicadamente y en caso de manchas leves, pasar por la superficie un paño húmedo o con una solución de detergente neutro, enjuagando con agua, sin escurrir. Dejar secar del revés evitando la exposición directa a la luz solar. Planchar del revés a baja temperatura.
- Para las manchas localizadas más resistentes (aceite, grasa, cosméticos, tinta, café, licores, chicle, etc.) se aconseja seguir las siguientes instrucciones: disolver de inmediato la mancha con alcohol etílico diluido (líquido incoloro) en agua al 20%, frotar suavemente y tratar a continuación con una solución de detergente neutro, enjuagar bien.
- Los colores claros no deben ponerse en contacto con tejidos o prendas de ropa tratados con tintes no fijados, o con escasa solidez del teñido, a fin de evitar manchas y halos de tintes cuya limpieza no podemos garantizar.
- Atención: Dirigirse siempre a empresas especializadas en limpieza textil.

FR Ecopelle Bloom

- Dépoussiérer délicatement et, en cas de taches légères, essuyer la surface avec un chiffon humide ou une solution de détergent neutre. Rincer à l'eau sans essorer. Laisser sécher sur l'envers en évitant l'exposition directe à la lumière du soleil. Repasser sur l'envers à basse température.
- Pour les taches localisées et plus tenaces (huile, graisse, cosmétiques, encre, café, liqueurs, chewing-gum etc.), il est conseillé de suivre les instructions suivantes: dissoudre rapidement la tache avec de l'alcool éthylique dilué (liquide incolore) dans de l'eau à 20%, tamponner, puis traiter avec une solution détergente neutre et bien rincer.
- Ne pas mettre en contact les couleurs claires avec des tissus et vêtements traités avec des teintures non fixées ou présentant une faible stabilité de teinture, afin d'éviter les taches et auréoles de teinture dont le nettoyage ne peut être garanti.
- Attention: toujours s'adresser à des entreprises spécialisées dans le nettoyage des textiles.

DE Ecopelle Bloom

- Vorsichtig abstauben und im Falle leichter Flecken die Oberfläche mit einem feuchten Tuch oder einer milden Reinigungslösung abwischen und mit Wasser abspülen; nicht wringen. Auf links trocknen lassen und nicht direkt der Sonne aussetzen. Bei niedriger Temperatur auf links bügeln.
- Bei lokalisierten und hartnäckigeren Flecken (Öl, Fett, Kosmetika, Tinte, Kaffee, Alkohol, Kaugummi usw.) gehen Sie wie folgt vor: Den Fleck sofort mit in 20% igem Wasser verdünntem Äthylalkohol (farblose Flüssigkeit) anlösen, abtupfen und anschließend mit einer milden Reinigungslösung behandeln und gut ausspülen.
- Helle Farben dürfen nicht mit Stoffen und Kleidungsstücken in Berührung kommen, die mit nicht fixierten Farbstoffen behandelt wurden oder eine schlechte Farbechtheit aufweisen; diese können Flecken und Verfärbungen verursachen, deren Entfernbarkeit wir nicht garantieren können.
- Achtung: wenden Sie sich immer an spezialisierte Textilreinigungsunternehmen

Per maggiori informazioni consultare il catalogo Materials. - For more information, please see the Materials catalogue. - Para más información, consultar el catálogo Materials. - Pour plus d'informations, consulter le catalogue de matériaux. - Weitere Informationen finden Sie im Katalog Materials.

LAGO

Francis

- Applicare il velcro di protezione prima di lavare il tessuto.
- Lavaggio in acqua a 30° con ciclo molto delicato.
- Non candeggiare.
- Non asciugare in tamburo.
- Stiratura possibile a temperatura media (max 150° C).
- Lavaggio delicato a secco in percloroetilene e/o idrocarburi.
- Attenzione: rivolgersi sempre ad aziende di pulizia tessili specializzate.

EN Francis

- Apply protective Velcro before washing the fabric.
- Wash in water at 30° on a very delicate cycle.
- Do not bleach.
- Do not tumble dry.
- Medium iron (max. 150°C).
- Dry clean delicately using perchloroethylene and/or hydrocarbons.
- Note: always contact a specialist textile cleaning company.

ES Francis

- Aplicar el velcro protector antes de lavar la tela.
- Lavado con agua a 30° con ciclo muy delicado.
- No usar lejía.
- No secar en secadora.
- Planchado posible a temperatura media (máx. 150° C).
- Lavado delicado en seco en tetracloroetileno y/o hidrocarburos.
- Atención: Dirigirse siempre a empresas especializadas en limpieza textil.

FR Francis

- Appliquer le velcro de protection avant de laver le tissu.
- Lavage à l'eau à 30° avec un cycle très délicat.
- Ne pas javelliser.
- Ne pas sécher en machine.
- Repassage possible à température moyenne (max 150°C).
- Nettoyage à sec délicat au perchloroéthylène et/ou aux hydrocarbures.
- Attention: toujours s'adresser à des entreprises spécialisées dans le nettoyage des textiles.

DE Francis

- Vor dem Waschen des Stoffes den Klettschutz anbringen.
- Waschen in Wasser bei 30° im Schonwaschgang.
- Nicht bleichen.
- Nicht im Trockner trocknen.
- Bügeln bei mittlerer Temperatur möglich (max. 150° C).
- Schonende chemische Reinigung mit Perchlorethylen und/oder Kohlenwasserstoffen.
- Achtung: wenden Sie sich immer an spezialisierte Textilreinigungsunternehmen.

Axum

- Non lavabile in acqua.
- Non candeggiare.
- Non asciugare in tamburo.
- Stiratura possibile a temperatura bassa (max 110° C).
- Lavaggio normale a secco in percloroetilene e/o idrocarburi.
- Attenzione: rivolgersi sempre ad aziende di pulizia tessili specializzate.
- Differenze di tonalità, altezza pelo, pesi, ecc.. sono inevitabili in quanto dovute all'artigianalità della lavorazione.
- Non costituiscono difetto, ma sono ulteriore indice della qualità artigianale del prodotto.

EN Axum

- Do not wash in water.
- Do not bleach.
- Do not tumble dry.
- Cool iron only (max. 110°C).
- Dry clean using perchloroethylene and/or hydrocarbons.
- Note: always contact a specialist textile cleaning company.
- Differences in shade, height, weight, etc. are inevitable, owing to the artisanal workmanship.
- They are not defects, but instead represent the artisanal quality of the product.

ES Axum

- No lavable en agua.
- No usar lejía.
- No secar en secadora.
- Planchado posible a baja temperatura (máx. 110° C).
- Lavado normal en seco con tetracloroetileno y/o hidrocarburos.
- Atención: Dirigirse siempre a empresas especializadas en limpieza textil.
- Diferencias de tonalidad, altura del pelo, pesos, etc. son inevitables ya que se deben al carácter artesanal del trabajado.
- No constituyen un defecto, sino que son un indicador más de la calidad artesanal del producto.

FR Axum

- Non lavable à l'eau.
- Ne pas javelliser.
- Ne pas sécher en machine.
- Repassage possible à basse température (max 110°C).
- Nettoyage à sec normal au perchloroéthylène et/ou aux hydrocarbures.
- Attention: toujours s'adresser à des entreprises spécialisées dans le nettoyage des textiles.
- Les différences de nuances, de hauteurs de poils, de poids, etc. sont inévitables car elles sont dues au caractère artisanal de la fabrication.
- Elles ne constituent pas un défaut, mais sont un gage ultérieur de la qualité artisanale du produit.

DE Axum

- Nicht in Wasser waschbar.
- Nicht bleichen.
- Nicht im Trockner trocknen.
- Bügeln bei niedriger Temperatur möglich (max. 110° C).
- Normale chemische Reinigung mit Perchlorethylen und/oder Kohlenwasserstoffen.
- Achtung: wenden Sie sich immer an spezialisierte Textilreinigungsunternehmen.
- Unterschiede in Farbton, Haarhöhe, Gewicht usw. sind unvermeidlich, da sie auf die handwerkliche Verarbeitung zurückzuführen sind.
- Sie stellen keinen Mangel dar, sondern sind ein weiteres Indiz für die handwerkliche Qualität des Produkts.

Per maggiori informazioni consultare il catalogo Materials. - For more information, please see the Materials catalogue. - Para más información, consultar el catálogo Materials. - Pour plus d'informations, consulter le catalogue de matériaux. - Weitere Informationen finden Sie im Katalog Materials.

LAGO

Rico

- Non lavabile in acqua.
- Non candeggiare.
- Non asciugare in tamburo.
- Stiratura possibile a temperatura bassa (max 110° C).
- Lavaggio delicato a secco in percloroetilene e/o idrocarburi. Smacchiatori commerciali su una base di solventi possono essere utilizzati con alcune restrizioni.
- Attenzione: rivolgersi sempre ad aziende di pulizia tessili specializzate.

EN Rico

- Do not wash in water.
- Do not bleach.
- Do not tumble dry.
- Cool iron only (max. 110°C).
- Dry clean delicately using perchloroethylene and/or hydrocarbons. Commercial solvent-based stain removers can be used with some restrictions.
- Note: always contact a specialist textile cleaning company.

ES Rico

- No lavable en agua.
- No usar lejía.
- No secar en secadora.
- Planchado posible a baja temperatura (máx. 110° C).
- Lavado delicado en seco en tetracloroetileno y/o hidrocarburos. Es posible usar quitamanchas comerciales a base de disolventes, con ciertas restricciones.
- Atención: Dirigirse siempre a empresas especializadas en limpieza textil.

FR Rico

- Non lavable à l'eau.
- Ne pas javelliser.
- Ne pas sécher en machine.
- Repassage possible à basse température (max 110°C).
- Nettoyage à sec délicat au perchloroéthylène et/ou aux hydrocarbures. Les détachants commerciaux à base de solvant peuvent être utilisés avec certaines restrictions.
- Attention: toujours s'adresser à des entreprises spécialisées dans le nettoyage des textiles.

DE Rico

- Nicht in Wasser waschbar.
- Nicht bleichen.
- Nicht im Trockner trocknen.
- Bügeln bei niedriger Temperatur möglich (max. 110° C).
- Schonende chemische Reinigung mit Perchlorethylen und/oder Kohlenwasserstoffen. Handelsübliche Fleckenentferner auf Lösungsmittelbasis können mit einigen Einschränkungen verwendet werden.
- Achtung: wenden Sie sich immer an spezialisierte Textilreinigungsunternehmen.

Penny

- Lavare al rovescio (max 30°). Non strizzare. Non strofinare sul dritto.
- Non candeggiare.
- Non asciugare in tamburo.
- Stirare al rovescio a temperatura bassa (max 110° C).
- Il lavaggio in acqua potrebbe modificare il comportamento al fuoco.
- Attenzione: Rivolgersi sempre ad aziende di pulizia tessili specializzate.
- Differenze di tonalità, altezza pelo, pesi, ecc.. sono inevitabili in quanto dovute all'artigianalità della lavorazione.
- Non costituiscono difetto, ma sono ulteriore indice della qualità artigianale del prodotto.

EN Penny

- Wash inside out (max. 30°). Do not wring out. Do not rub the face.
- Do not bleach.
- Do not tumble dry.
- Cool iron on reverse (max. 110°C).
- Washing in water may alter fireproofing.
- Note: Always contact a specialist textile cleaning company.
- Differences in shade, height, weight, etc. are inevitable, owing to the artisanal workmanship.
- They are not defects, but instead represent the artisanal quality of the product.

ES Penny

- Lavar del revés (máx. 30°). No escurrir. No frotar sobre el anverso.
- No usar lejía.
- No secar en secadora.
- Planchar del revés a baja temperatura (máx. 110° C).
- El lavado con agua podría modificar el comportamiento bajo exposición al fuego.
- Atención: Dirigirse siempre a empresas especializadas en limpieza textil.
- Diferencias de tonalidad, altura del pelo, pesos, etc. son inevitables ya que se deben al carácter artesanal del trabajado.
- No constituyen un defecto, sino que son un indicador más de la calidad artesanal del producto.

FR Penny

- Laver sur l'envers (max 30°). Ne pas essorer. Ne pas frotter sur l'endroit.
- Ne pas javelliser.
- Ne pas sécher en machine.
- Repasser sur l'envers à basse température (max 110°C).
- Le lavage à l'eau pourrait modifier le comportement face au feu.
- Attention: toujours s'adresser à des entreprises spécialisées dans le nettoyage des textiles.
- Les différences de nuances, de hauteurs de poils, de poids, etc. sont inévitables car elles sont dues au caractère artisanal de la fabrication.
- Elles ne constituent pas un défaut, mais sont un gage ultérieur de la qualité artisanale du produit.

DE Penny

- Auf links waschen (max. 30°). Nicht wringen. Nicht auf der rechten Seite reiben.
- Nicht bleichen.
- Nicht im Trockner trocknen.
- Auf links bei niedriger Temperatur (max. 110° C) bügeln.
- Waschen in Wasser kann das Brandverhalten verändern.
- Achtung: wenden Sie sich immer an spezialisierte Textilreinigungsunternehmen.
- Unterschiede in Farbton, Haarhöhe, Gewicht usw. sind unvermeidlich, da sie auf die handwerkliche Verarbeitung zurückzuführen sind.
- Sie stellen keinen Mangel dar, sondern sind ein weiteres Indiz für die handwerkliche Qualität des Produkts.

Per maggiori informazioni consultare il catalogo Materials. - For more information, please see the Materials catalogue. - Para más información, consultar el catálogo Materials. - Pour plus d'informations, consulter le catalogue de matériaux. - Weitere Informationen finden Sie im Katalog Materials.

Pelle Panama

Per la normale pulizia spolverare con un panno morbido e asciutto. Eventuali macchie si possono eliminare usando un panno inumidito con acqua e sapone neutro. Tenere il manufatto lontano da fonti dirette di luce o calore.

EN Pelle Panama

Dust regularly with a soft dry cloth. Any stains can be removed using a cloth dampened with water and a mild soap. Keep away from direct sources of light or heat.

ES Pelle Panama

Para la limpieza normal, quitar el polvo usando un paño suave y seco. Las posibles manchas se pueden eliminar usando un paño humedecido con agua y jabón neutro. Mantener el producto lejos de fuentes directas de luz o calor.

FR Pelle Panama

Pour un nettoyage courant, dépoussiérer avec un chiffon doux et sec. Les taches éventuelles peuvent être enlevées à l'aide d'un chiffon imbibé d'eau et de savon neutre. Tenir le produit éloigné des sources directes de lumière ou de chaleur.

DE Pelle Panama

Für die normale Reinigung mit einem weichen, trockenen Tuch abstauben. Eventuelle Flecken können mit einem mit milder Seife und Wasser angefeuchteten Tuch entfernt werden. Halten Sie den Artikel von direkten Licht- oder Wärmequellen fern.

Barnum

- Lavare al rovescio (max 30°). Non strizzare. Non strofinare sul dritto.
- Non candeggiare.
- Non asciugare in tamburo.
- Stirare al rovescio a temperatura bassa (max 110° C).
- Il lavaggio in acqua potrebbe modificare il comportamento al fuoco.
- Attenzione: rivolgersi sempre ad aziende di pulizia tessili specializzate.
- Differenze di tonalità, altezza pelo, pesi, ecc.. sono inevitabili in quanto dovute all'artigianalità della lavorazione.
- Non costituiscono difetto, ma sono ulteriore indice della qualità artigianale del prodotto.

EN Barnum

- Wash inside out (max. 30°). Do not wring out. Do not rub the face.
- Do not bleach.
- Do not tumble dry.
- Cool iron on reverse (max. 110°C).
- Washing in water may alter fireproofing.
- Note: always contact a specialist textile cleaning company.
- Differences in shade, height, weight, etc. are inevitable, owing to the artisanal workmanship.
- They are not defects, but instead represent the artisanal quality of the product.

ES Barnum

- Lavar del revés (máx. 30°). No escurrir. No frotar sobre el anverso.
- No usar lejía.
- No secar en secadora.
- Planchar del revés a baja temperatura (máx. 110° C).
- El lavado con agua podría modificar el comportamiento bajo exposición al fuego.
- Atención: dirigirse siempre a empresas especializadas en limpieza textil.
- Diferencias de tonalidad, altura del pelo, pesos, etc. son inevitables ya que se deben al carácter artesanal del trabajado.
- No constituyen un defecto, sino que son un indicador más de la calidad artesanal del producto.

FR Barnum

- Laver sur l'envers (max 30°). Ne pas essorer. Ne pas frotter sur l'endroit.
- Ne pas javelliser.
- Ne pas sécher en machine.
- Repasser sur l'envers à basse température (max 110°C).
- Le lavage à l'eau pourrait modifier le comportement face au feu.
- Attention: toujours s'adresser à des entreprises spécialisées dans le nettoyage des textiles.
- Les différences de nuances, de hauteurs de poils, de poids, etc. sont inévitables car elles sont dues au caractère artisanal de la fabrication.
- Elles ne constituent pas un défaut, mais sont un gage ultérieur de la qualité artisanale du produit.

DE Barnum

- Auf links waschen (max. 30°). Nicht wringen. Nicht auf der rechten Seite reiben.
- Nicht bleichen.
- Nicht im Trockner trocknen.
- Auf links bei niedriger Temperatur (max. 110° C) bügeln.
- Waschen in Wasser kann das Brandverhalten verändern.
- Achtung: wenden Sie sich immer an spezialisierte Textilreinigungsunternehmen.
- Unterschiede in Farbton, Haarhöhe, Gewicht usw. sind unvermeidlich, da sie auf die handwerkliche Verarbeitung zurückzuführen sind.
- Sie stellen keinen Mangel dar, sondern sind ein weiteres Indiz für die handwerkliche Qualität des Produkts.

Per maggiori informazioni consultare il catalogo Materials. - For more information, please see the Materials catalogue. - Para más información, consultar el catálogo Materials. - Pour plus d'informations, consulter le catalogue de matériaux. - Weitere Informationen finden Sie im Katalog Materials.

LAGO

Frosty

- Lavare al rovescio (max 30°). Non strizzare. Non strofinare sul dritto.
- Non candeggiare.
- Non asciugare in tamburo.
- Stirare al rovescio a temperatura bassa (max 110° C).
- Il lavaggio in acqua potrebbe modificare il comportamento al fuoco.
- Attenzione: rivolgersi sempre ad aziende di pulizia tessili specializzate.
- Differenze di tonalità, altezza pelo, pesi, ecc.. sono inevitabili in quanto dovute all'artigianalità della lavorazione.
- Non costituiscono difetto, ma sono ulteriore indice della qualità artigianale del prodotto.

EN Frosty

- Wash inside out (max. 30°). Do not wring out. Do not rub the face.
- Do not bleach.
- Do not tumble dry.
- Cool iron on reverse (max. 110°C).
- Washing in water may alter fireproofing.
- Note: always contact a specialist textile cleaning company.
- Differences in shade, height, weight, etc. are inevitable, owing to the artisanal workmanship.
- They are not defects, but instead represent the artisanal quality of the product.

ES Frosty

- Lavar del revés (máx. 30°). No escurrir. No frotar sobre el anverso.
- No usar lejía.
- No secar en secadora.
- Planchar del revés a baja temperatura (máx. 110° C).
- El lavado con agua podría modificar el comportamiento bajo exposición al fuego.
- Atención: dirigirse siempre a empresas especializadas en limpieza textil.
- Diferencias de tonalidad, altura del pelo, pesos, etc. son inevitables ya que se deben al carácter artesanal del trabajado.
- No constituyen un defecto, sino que son un indicador más de la calidad artesanal del producto.

FR Frosty

- Laver sur l'envers (max 30°). Ne pas essorer. Ne pas frotter sur l'endroit.
- Ne pas javelliser.
- Ne pas sécher en machine.
- Repasser sur l'envers à basse température (max 110°C).
- Le lavage à l'eau pourrait modifier le comportement face au feu.
- Attention: toujours s'adresser à des entreprises spécialisées dans le nettoyage des textiles.
- Les différences de nuances, de hauteurs de poils ,de poids, etc. sont inévitables car elles sont dues au caractère artisanal de la fabrication.
- Elles ne constituent pas un défaut, mais sont un gage ultérieur de la qualité artisanale du produit.

DE Frosty

- Auf links waschen (max. 30°). Nicht wringen. Nicht auf der rechten Seite reiben.
- Nicht bleichen.
- Nicht im Trockner trocknen.
- Auf links bei niedriger Temperatur (max. 110° C) bügeln.
- Waschen in Wasser kann das Brandverhalten verändern.
- Achtung: wenden Sie sich immer an spezialisierte Textilreinigungsunternehmen.
- Unterschiede in Farbton, Haarhöhe, Gewicht usw. sind unvermeidlich, da sie auf die handwerkliche Verarbeitung zurückzuführen sind.
- Sie stellen keinen Mangel dar, sondern sind ein weiteres Indiz für die handwerkliche Qualität des Produkts.

Vetro o XGlass, lucido e opaco.

Rimuovere immediatamente sostanze quali caffè, olio, limone e vino o altri agenti aggressivi. Utilizzare prodotti per la pulizia dei vetri e straccio asciutto fino a completa asciugatura. Non utilizzare pagliette metalliche, prodotti e spugne abrasivi. Non esporre al contatto con fonti di calore od oggetti incandescenti.

EN Polished and matt glass or XGlass.

Remove substance such as coffee, oil, lemon, wine and other aggressive agents immediately. Use glass-cleaning products. Dry thoroughly using a cloth. Do not use wire wool or abrasive products/sponges. Do not expose the product to sources of heat or red-hot objects.

ES Cristal o XGlass brillo y mate

Eliminar inmediatamente sustancias como café, aceite, limón, vino y otros agentes agresivos. Utilizar productos para la limpieza de los cristales y un paño seco hasta lograr un secado completo. No emplear estropajos metálicos, productos ni esponjas abrasivos. No exponer al contacto con fuentes de calor u objetos incandescentes.

FR Verre ou XGlass, brillant et mat.

Éliminer immédiatement les substances comme le café, l'huile, le citron et le vin, ou autres agents agressifs. Utiliser des produits destinés au nettoyage du verre et un chiffon sec jusqu'à séchage complet. Ne pas utiliser de laine d'acier, d'éponges ou de produits abrasifs. Ne pas exposer au contact de sources de chaleur ou d'objets incandescents.

DE Glas oder XGlass glänzend und matt

Entfernen Sie Flüssigkeiten wie Kaffee, Öl, Zitronensaft, und andere aggressive Mittel sofort. Verwenden Sie Glasreiniger und ein trockenes Tuch bis zur vollständigen Trocknung. Verwenden Sie keine Metallschwämme, Scheuermittel und Scheuerschwämme. Den Kontakt mit Wärmequellen und glühenden Objekten vermeiden.

Per maggiori informazioni consultare il catalogo Materials. - For more information, please see the Materials catalogue. - Para más información, consultar el catálogo Materials. - Pour plus d'informations, consulter le catalogue de matériaux. - Weitere Informationen finden Sie im Katalog Materials.

LAGO

Laccato

Rimuovere immediatamente sostanze quali caffè, olio, limone e vino o altri agenti aggressivi.Utilizzare un panno morbido, inumidito con sapone neutro diluito in acqua tiepida. Asciugare immediatamente tamponando con panno pulito non abrasivo. Non utilizzare alcool, materiali o prodotti abrasivi e detergenti aggressivi che contengono sostanze acide o solventi chimici. È possibile che, le prime volte che si puliscono le superfici in laccato, rimangano residui di colore sul panno. Questo non è da considerarsi un difetto infatti il prodotto non subisce variazioni di colore. Non esporre al contatto con fonti di calore od oggetti incandescenti.

EN Lacquered

Remove substance such as coffee, oil, lemon, wine and other aggressive agents immediately. Use a soft damp cloth and a mild soap diluted in lukewarm water. Dab dry straight away using a soft, non-abrasive cloth. Do not use alcohol, abrasive materials or products, or aggressive detergents containing acidic substances or chemical solvents. The first few times you clean lacquered surfaces, some colour residue may come off on the cloth. This should not be considered a defect as there are no variations in colour on the product itself. Do not expose the product to sources of heat or red-hot objects.

ES Lacado

Quitar inmediatamente sustancias como café, aceite, limón, vino u otros agentes agresivos. Utilizar un paño suave, humedecido con jabón neutro diluido en agua templada. Secar inmediatamente con toques suaves usando un paño limpio no abrasivo. No utilizar alcohol, materiales o productos abrasivos ni detergentes agresivos que contengan sustancias ácidas o disolventes químicos. Es posible que, las primeras veces que se limpian las superficies en lacado, queden residuos de pintura en el paño. Esto no se debe considerar un defecto, ya que el producto no sufre variaciones en su coloración. No exponer al contacto con fuentes de calor u objetos incandescentes.

FR Laqué

Éliminer immédiatement les substances comme le café, l'huile, le citron et le vin, ou autres agents agressifs. Utiliser un chiffon doux, imbibé de savon neutre dilué dans de l'eau tiède. Sécher immédiatement en tamponnant avec un chiffon propre non abrasif. Ne pas utiliser d'alcool, de matériaux ou de produits abrasifs, ni de détergents agressifs contenant des acides ou des solvants chimiques. Il est possible que lors des premiers nettoyages des surfaces en laqué, des résidus de couleur soient visibles sur le tissu. Ce phénomène ne doit pas être considéré comme un défaut ; en effet, le produit ne subit pas de variations de couleur. Ne pas exposer au contact de sources de chaleur ou d'objets incandescents.

DE Lackiert

Entfernen Sie Flüssigkeiten wie Kaffee, Öl, Zitronensaft, und andere aggressive Mittel sofort. Verwenden Sie ein weiches Tuch, das Sie mit in lauwarmem Wasser verdünnter milder Seife angefeuchtet haben. Trocknen Sie die Oberfläche umgehend, indem Sie sie mit einem sauberen, nicht scheuernden Tuch abtupfen. Verwenden Sie keinen Alkohol, keine scheuernden Materialien oder Produkte und keine aggressiven Reinigungsmittel, die säurehaltige Substanzen oder chemische Lösungsmittel enthalten. Wenn Sie lackierte Oberflächen die ersten Male reinigen, können Farbreste auf dem Tuch zurückbleiben. Dies stellt keinen Mangel dar, da das Produkt dadurch keine Farbveränderungen erleidet. Den Kontakt mit Wärmequellen und glühenden Objekten vermeiden.

Per maggiori informazioni consultare il catalogo Materials. - For more information, please see the Materials catalogue. - Para más información, consultar el catálogo Materials. - Pour plus d'informations, consulter le catalogue de matériaux. - Weitere Informationen finden Sie im Katalog Materials.

LAGO

lago.it

LAGO