MODELLO: ARTISTICO	
ARTICOLO: 07.74	

LA STRUTTURA UTILIZZATA E'
SEMPRE LA STESSA

Versione Legno

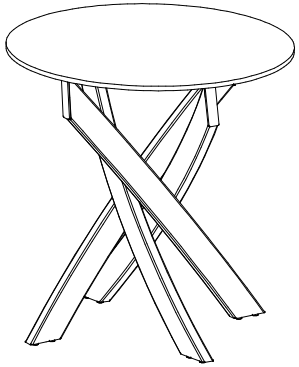

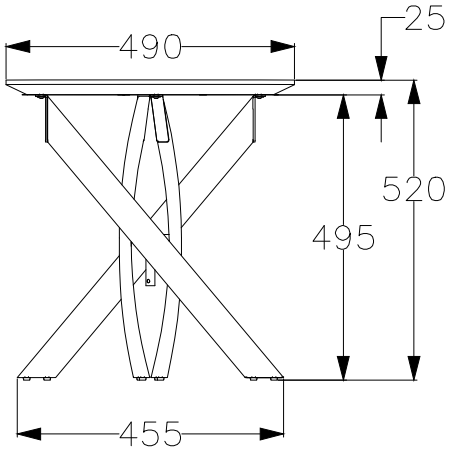

Versione Vetro

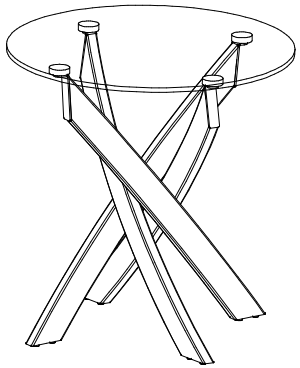

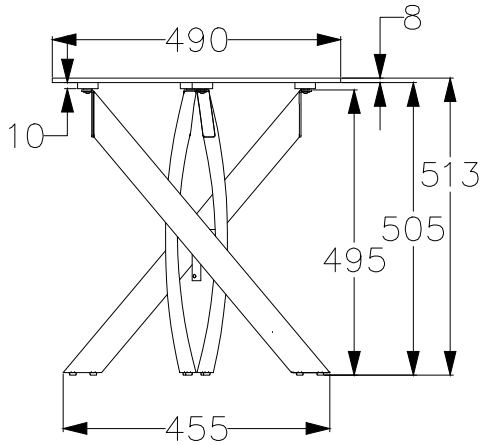

N° DIS.: C278_300	DATA: 23-Nov-16	DISEGNATORE: CARPINETI E.	
REV.: –	DATA: –	MODIFICA: –	APPROVATO: Uff. TECNICO
REV.: –	DATA: –	MODIFICA: –	

BONTEMPI CASA

MODELLO: ARTISTICO

ARTICOLO: 07.75 / 07.76

	07.75	07.76
L–lunghezza piano	1200	1400
PP–larghezza piano	650	750

le misure sono espresse in mm

LA STRUTTURA UTILIZZATA E' SEMPRE LA STESSA

Versione con piano in cristallo

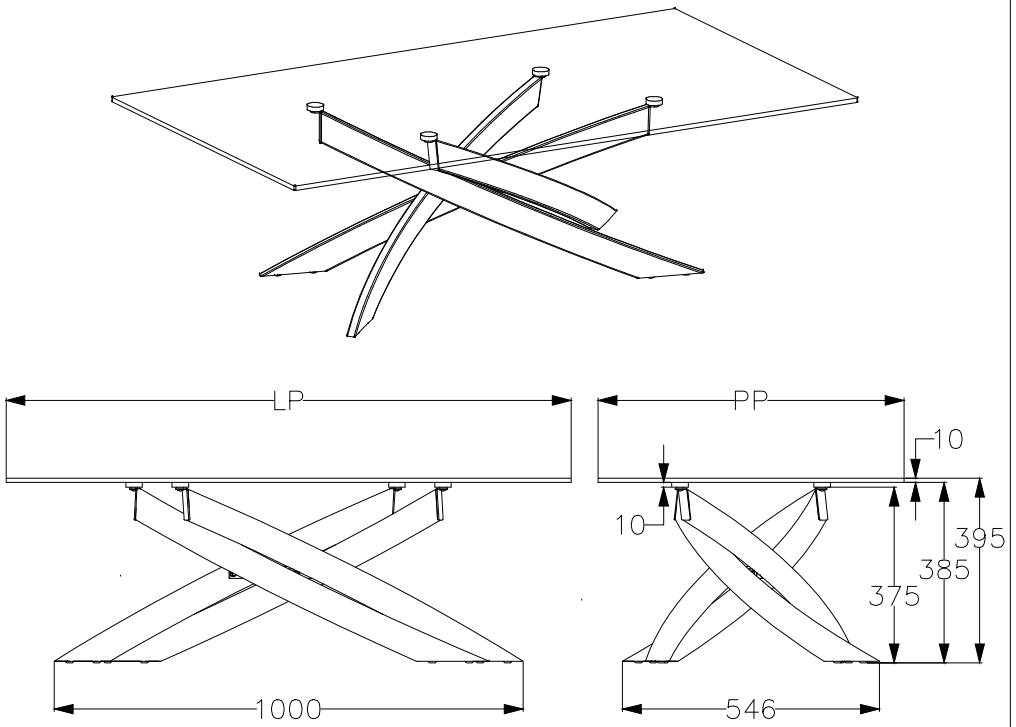

Versione con piano in legno

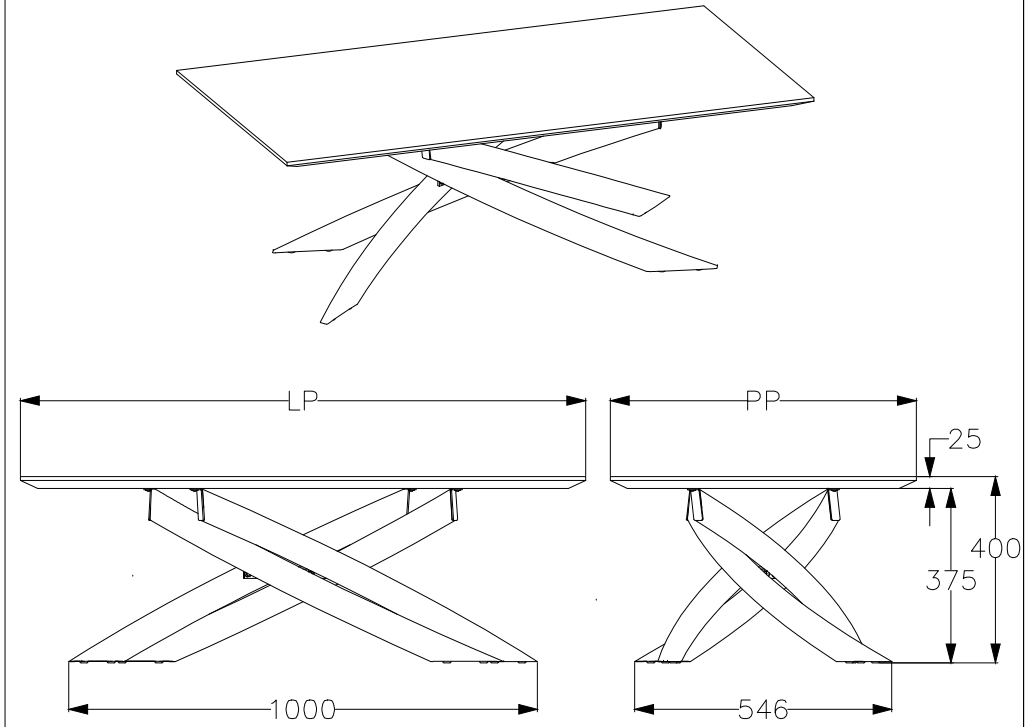

N° DIS.: C278_301	DATA: 23–Nov–16	DISEGNATORE: CARPINETI E.	
REV.: –	DATA: –	MODIFICA: –	APPROVATO: Uff. TECNICO
REV.: –	DATA: –	MODIFICA: –	

BONTEMPI CASA

MODELLO: ARTISTICO	
ARTICOLO: 07.87 / 07.88	

LA STRUTTURA UTILIZZATA E'
SEMPRE LA STESSA

ART. 07.87
Versione con piano in cristallo

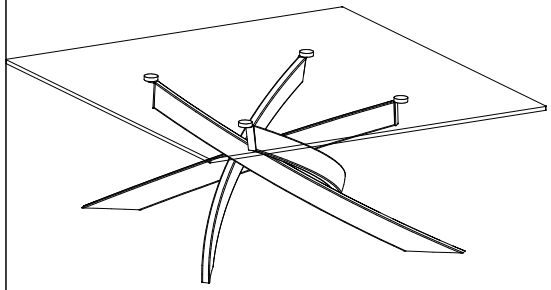

Versione con piano in legno

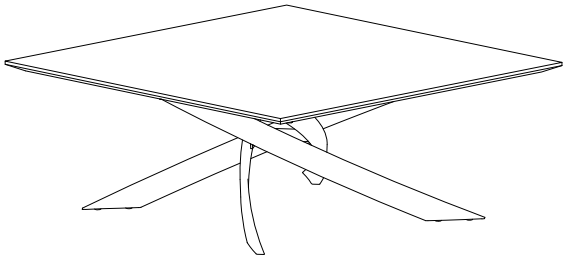

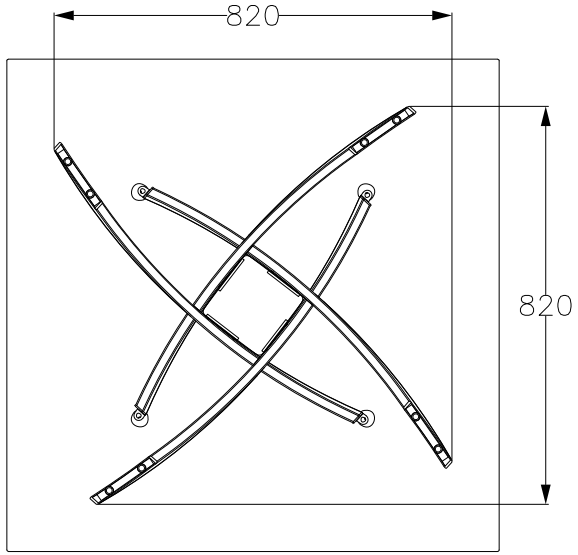

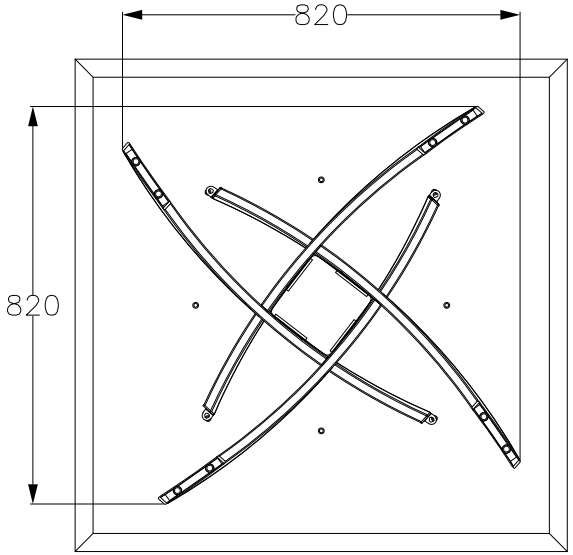

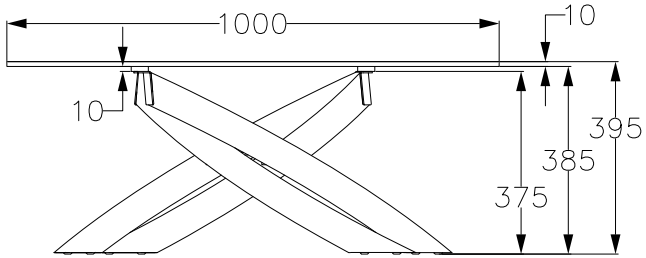

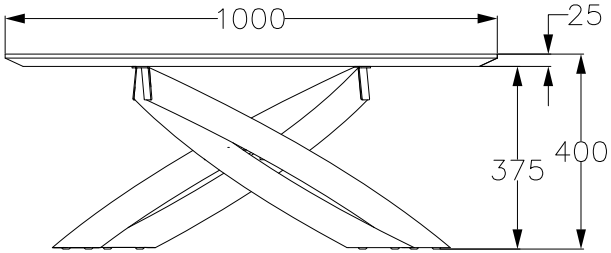

ART. 07.88

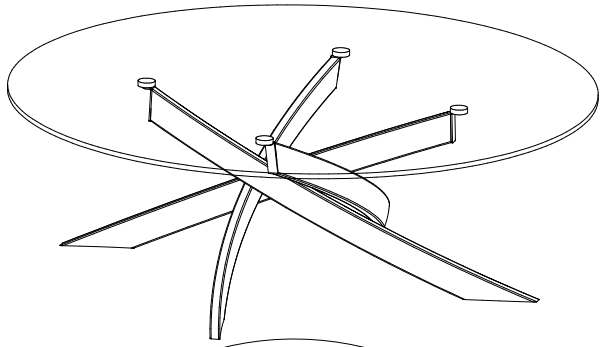

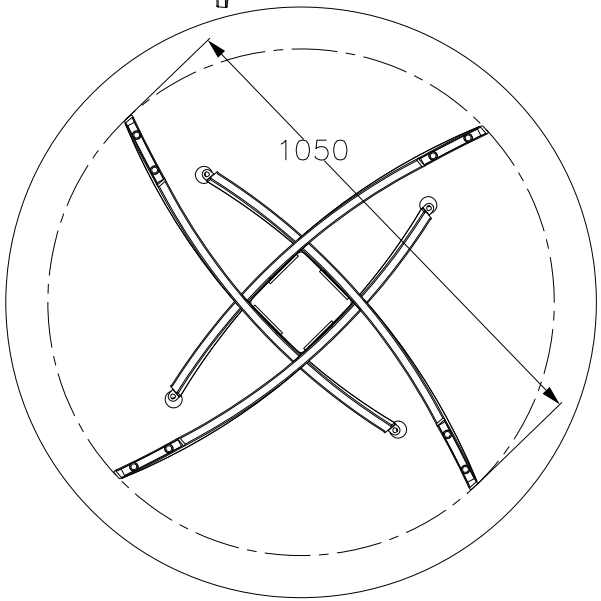

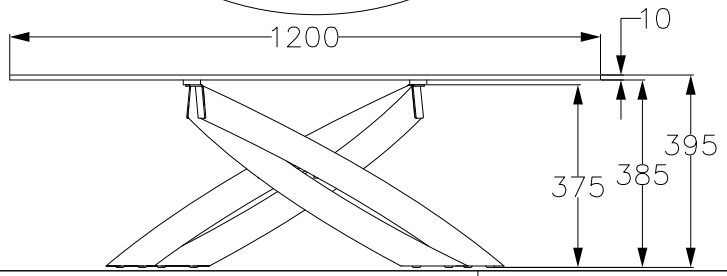

N° DIS.: C278_303	DATA: 23–Nov–16	DISEGNATORE: CARPINETI E.	
REV.: –	DATA: –	MODIFICA: –	APPROVATO: Uff. TECNICO
REV.: –	DATA: –	MODIFICA: –	

BONTEMPI CASA