SOVET
ITALIA

Cross

collection booklet

collection booklet

Cross

Design **Gianluigi Landoni**

“
Two industrial-inspired elements that merge in a composition that reminds a railway crossing. This is the basic design idea of Cross, a table that epresents a meeting point between the concepts of stability and dynamism, strength and harmony, thought and material.

Due elementi di ispirazione industriale che si compenetrano in una composizione che ricorda un incrocio ferroviario. Questa è la base progettuale di Cross, un tavolo che rappresenta un punto d’incontro fra i concetti di stabilità e dinamismo, forza e armonia, pensiero e materia.
”

Models & Dimensions

Dining table with lacquered metal structure, various finishes.
Tempered or laminated top in different measures, materials and finishes.

Tavolo con struttura in metallo verniciato disponibile in varie finiture.
Top temperato o stratificato in varie misure, materiali e finiture.

rectangular

240x120x74h
250x100x74h

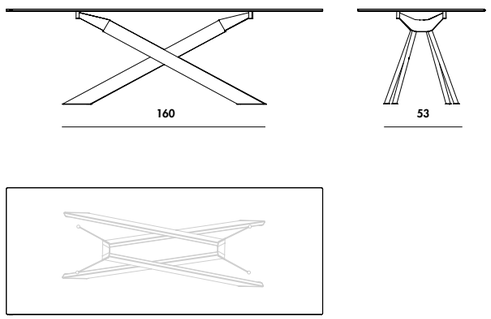

shaped

250x120x74h

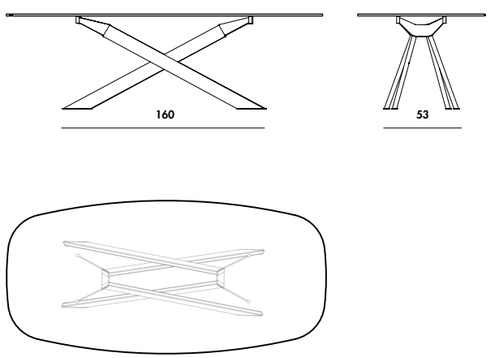

collection finishes

TOP

Vetro
Glass
Clear

TETE
Vetro extrachiaro
Extralight glass

TFTF
Vetro fumè
Smoked glass

TBTB
Vetro bronzo
Bronzed glass

Vetro
Glass
Cat. B

TEB1
Vetro extrachiaro laccato bianco latte
Extralight glass
lacquered milky white

TEC1
Vetro extrachiaro laccato caffè
Extralight glass
lacquered mocha

TEC2
Vetro extrachiaro laccato creta
Extralight glass
lacquered clay

TEC3
Vetro extrachiaro laccato col. cemento
Extralight glass
lacquered cement

TER4
Vetro extrachiaro laccato col. ruggine
Extralight glass
lacquered rust

TEV2
Vetro extrachiaro laccato col.muschio
Extralight glass
lacquered moss green

TEN1
Vetro extrachiaro laccato nero
Extralight glass
lacquered black

Vetro
Glass
Cat. D

TEM6
Vetro extrachiaro laccato col. tabacco
Extralight glass
lacquered tobacco

TES1
Vetro extrachiaro laccato champagne
Extralight glass
lacquered champagne

Vetro acidato
Frosted glass
Cat. E

AEAE
Vetro acidato
Frosted glass

Net Glass
Cat. N

NENE
Net glass

Legni
Woods

NC
Noce canaletto
Canaletto walnut

RN
Rovere naturale
Natural oak wood

RG
Rovere tinto grigio
Grey-stained oak

WG
Rovere tinto wengè
Wengè-stained oak

Ceramica
Ceramic
Categoria CE1

CT
Ceramica titanio
Ceramic titanio

CJ
Ceramica Ivory Black
Ivory black ceramic

CD
Ceramica dark
Dark ceramic

CG
Ceramica grey
Grey ceramic

KC
Ceramica Corten
Corten ceramic

CZ
Ceramica Ceppo di Grè
Ceppo di Grè ceramic

CC
Ceramica Calacatta Prelucidata
Pre-polished Calacatta ceramic

CX
Ceramica Stone Grey Prelucidata
Pre-polished Stone Grey ceramic

KR
Ceramica breccia reale
Breccia reale ceramic

KB
Ceramica travertino stone beige
Travertino stone beige ceramic

Ceramica
Ceramic
Categoria CE2

CA
Ceramica Arabescato light
Arabescato light ceramic

CL
Ceramica Calacatta lucida
Polished Calacatta ceramic

CY
Ceramica Stone grey lucida
Polished Stone grey ceramic

CU
Ceramica Gaudi Stone
Gaudi Stone ceramic

CV
Ceramica Ombra di Caravaggio
Ombra di Caravaggio ceramic

CW
Ceramica Antique
Antique ceramic

CI
Ceramica Onice oro
Gold Onyx ceramic

KO
Ceramica Black Gold
Black gold ceramic

CQ
Ceramica Marquinia lucida
Polished Marquinia ceramic

KV
Ceramica Verde Aver
Aver Green ceramic

KM
Ceramica Yamuna moka
Yamuna moka ceramic

KY
Ceramica Yamuna opal
Yamuna opal ceramic

Dekton

Categoria DE1

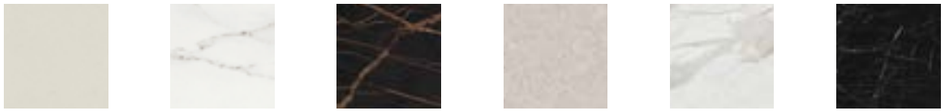

D01
Aeris Dekton
Dekton Aeris

D02
Rem Dekton
Dekton Rem

D03
Laurent Dekton
Dekton Laurent

D04 *
Nebbia Dekton
Dekton Nebbia

D05
Morpheus Dekton
Dekton Morpheus

D06
Somnia Dekton
Dekton Somnia

D07 *
Umber Dekton
Dekton Umber

D08 *
Sirius Dekton
Dekton Sirius

*** Dekton D04 / D07 / D08 non disponibili in larghezza superiore a 140 cm.**
Dekton D04 / D07 / D08 not available in widths exceeding 140 cm.

BASE

Metalli
Metals

GB
Bianco goffrato
Embossed white

GC
Caffé goffrato
Embossed mocha

GT
Creta goffrato
Embossed clay

GN
Nero goffrato
Embossed black

BR
Metallo brunito
Burnished metal

Bordi/Edges

		VETRO EXTRACHIARO EXTRALIGHT GLASS	VETRO FUME/BRONZO GLASS SMOKED/ BRONZED	VETRO ACIDATO GLASS / FROSTED	NET GLASS	CERAMICA CERAMIC	LEGNO WOOD	DEKTON
P1466	240x120x74h	15 FL	8+8 FL	15 FL		15 FL 45°(6+8)	24 F 45°	15 FL 45°(8+6)
P1462	250x100x74h	15 FL	15 FL	15 FL		15 FL 45°(6+8)		15 FL 45°(8+6)
P1468	250x120x74h	15 FL	15 FL	15 FL	12 FL	15 FL 45°(6+8)		15 FL 45°(8+6)

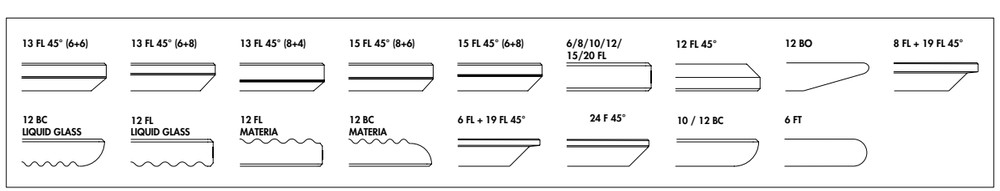

Materiali e manutenzione
ITA

Vetro
Le laccature utilizzate non presentano problemi di durata: basta evitare graffi e urti contro oggetti particolarmente duri e spigolosi. Il vetro è colorato solo sulla faccia posteriore sia nei vetri laccati coprenti mono e bicolore che nei vetri acidati laccati. La tonalità dei campioni proposti è indicativa e non va pertanto intesa in senso restrittivo; può infatti differire leggermente in conformità ai margini di tolleranza riconosciuti per i materiali impiegati. I materiali impiegati possono essere puliti tranquillamente solo con acqua oppure con un detergente neutro. Evitare l'uso di abrasivi, acidi o reagenti chimici. Il vetro è interpretato attraverso la sua trasparenza, pertanto la conformità al campione può differire a seconda della superficie e degli spessori impiegati. Un esempio lampante è dato dal vetro extrachiaro che nei campioncini si presenta completamente neutro ma che nei piani di dimensioni maggiori e con spessori più consistenti assume sfumature azzurro/verdi. Per tale ragione vi preghiamo anche di segnalare con particolare attenzione articoli che debbano essere affiancati o facenti parte di una stessa commissione.

La finitura bicolore consiste nella doppia laccatura nella parte interna della lastra di vetro. La prima laccatura, visibile attraverso la trasparenza del vetro, è disponibile nelle categorie B-D. La seconda laccatura, visibile internamente, equivale al colore pastello opaco utilizzato per ottenere le finiture di cat. B. Vi facciamo presente che in questo caso l'effetto finale differisce da quello creato dalla medesima laccatura attraverso il vetro, in particolare nei colori tenui.

Specchi
Gli specchi oro e rosa potrebbero presentare delle piccole imperfezioni dovute alle caratteristiche tecniche del materiale. Non possono essere utilizzati in luoghi umidi. Pulire solo con panni asciutti.

Ceramica
I campioni riportati sono una parte delle lastre che vengono lavorate. La lastra completa si può vedere nella corrispettiva cartella. Pulire utilizzando acqua e una piccola quantità di detergente neutro. Evitare l'utilizzo di detergenti contenenti cere e prodotti ceranti per evitare la formazione di strati untuosi.

Legno
I colori dei legni sono campioni indicativi. Pulire utilizzando un panno morbido inumidito.

Metalli
I colori dei metalli sono campioni indicativi. Pulire utilizzando un panno morbido inumidito.

Tessuti/Pelli/Ecopelli/Velluti
I colori dei tessuti sono campioni indicativi. Per la cura e la manutenzione fare riferimento alle indicazioni riportate nelle rispettive cartelle e alle schede tecniche fornite dai produttori.

Se permangono dubbi contattare l'azienda.

Colours and maintenance
ENG

Glass
The lacquering used for our furniture is extremely durable as long as you avoid scratching it or bumping particularly hard/sharp objects against it. The glass is lacquered only on the back side both for mono or two-tones lacquered and frosted lacquered glasses. The shade of the samples is only indicative and has not to be taken as restrictive. It can in fact slightly differ in conformity to the tolerances recognized for the materials used. All the materials we use can be easily cleaned with water only or with a mild detergent. Do not use abrasive materials, acids or harsh chemicals. The glass is interpreted through its transparency, therefore the conformity to the sample might differ according to the surface and the thickness used. For example, the extralight glass is completely neutral when seen in the small samples, but it takes a light blue/greenish shade when used on bigger or thicker tops. For this reason, we beg you to indicate carefully those articles which have to be placed side by side or which are part of the same commission.

The two-tones finish consists of a double lacquering on the internal part of the glass sheet. The first lacquering, which is visible through the transparency of the glass, is available in the finishes of cat. B-D. The second lacquering, which is visible internally, is the same of the mat pastel used to get the finishes of cat. B. Please notice that the final effect is different from the one created by the same lacquering through the glass, in particular when it comes to soft colours.

Mirrors
Gold and rose mirrors could have small imperfections due to the particular technical characteristics of the material. We recommend not to use them in damp areas. Clean only with a dry cloth.

Ceramic
The shown samples are part of the bigger slabs Sovet works with. The complete slab is visible in the corresponding folder. Clean using water and a small amount of neutral detergent. Avoid using detergents with wax and waxing products to avoid the formation of greasy layers.

Wood
Wood colours are indicative samples. Clean using a damp soft cloth.

Metals
Metals colours are indicative samples. Clean using a damp soft cloth.

Fabrics/Leathers/Fake leathers/velvets
Fabrics colours are indicative samples. For care and maintenance please refer to the instructions present in the corresponding folders and to the technical sheets provided by the manufacturers.

In case of further doubt please get in touch with the factory.

Cross structure GT and top TETE.

Cross structure GT and top TETE.

Cross structure GN and top TFTF.

Cross structure BR and top TETE.

designer

Gianluigi Landoni

Gianluigi Landoni, graduated in architecture at Politecnico di Milano, in 1985 he partecipated to the founding of the design trend group Amalgama. From 1988 to 1990 project manager at Rodolfo Bonetto's studio. From 1991 partner of studio Progetica Design where he carries out research and development of industrial design, deepening the themes of product design. He has carried out his own professional activity as a consultant to "design oriented" companies in various productive sectors, and he founded with Rosaria Sofia Galli ALTROdesign multidisciplinary studio. At the same time he works on set-ups and realizations for furnishing companies in the hotel and commercial sector. He has also participated in exhibitions and competitions, receiving prizes and awards, not least the report to the 1991 edition of the Compasso d'Oro and subsequent Premio Compasso d'Oro in the 1998 edition. First prize Competition ADI/Expo 2015.

Gianluigi Landoni si è laureato in architettura al Politecnico di Milano. Nel 1985 ha fondato il gruppo di tendenza di design "Amalgama". Ha lavorato per lo studio Rodolfo Bonetto dal 1988 al 1990, e dal 1997 è partner dello studio Progetica Design, dove svolge un progetto di ricerca e sviluppo del design industriale e di prodotto. Ha anche fondato lo studio multidisciplinare ALTROdesign con Rosaria Sofia Galli. Dal 2001 svolge l'attività professionale in proprio come consulente ad aziende "design oriented" in vari settori produttivi, e si occupa parallelamente di allestimenti e realizzazioni per aziende di arredamento nel settore alberghiero e commerciale. Ha inoltre partecipato a numerose mostre e concorsi, ricevendo premi e riconoscimenti, non ultima la segnalazione all'edizione 1991 del Compasso d'oro e successivo Premio Compasso d'oro nell'edizione del 1998. È membro dell'Osservatorio permanente del design, dell'ADI Design Index e del Consiglio direttivo ADI Lombardia.

sustainability is made up of facts.

Sovet has always maintained a high attention to eco-compatibility since its birth in 1987, through the selection of raw materials and the study of production processes that have the lowest impact on the environment with the aim of creating long-lasting products.

Sovet ha sempre mantentenuto alta l'attenzione all'ecocompatibilità sin dalla sua nascita nel 1987, attraverso la selezione delle materie prime e lo studio di processi produttivi che abbiano il minimo impatto sull'ambiente con lo scopo di creare prodotti durevoli nel tempo.

photovoltaic systems

For its production processes, Sovet uses energy coming directly from renewable sources. Thanks to its photovoltaic systems, it is able to meet its own energy demand.

Per la sua produzione Sovet utilizza infatti energia derivante direttamente da fonti rinnovabili. Attraverso impianti fotovoltaici riesce a soddisfare il proprio fabbisogno energetico.

502695,549 kg emmisions saved per year

2989 trees saved per year

165 barrels of oil saved per year

packaging

Sovet uses cardboard packaging with limited presence of oil-derivates.

Sovet usa imballi di cartone costruiti ad hoc con limitata presenza di derivati del petroli.

reducing plastic is an habits

To reduce the consumption of plastic and disposable bottles within its offices and production, Sovet created metal water bottles.

Per ridurre il consumo di plastica e bottiglie monouso all'interno dei suoi uffici e della produzione, Sovet ha creato delle borracce in metallo.

made in italy

The creative use of industrial processes, the use of raw materials of highest quality and the scrupulous work of master craftsmen, allow Sovet to create high quality and 100% Made in Italy collections. Thanks to state-of-the-art industrial automation systems, Sovet is also able to meet also large supply needs for contract spaces, always granting the highest quality standards. The company takes a continuous search path for materials, to create an offer of accessories that complement one another, furnishing different kinds of environments with the maximum freedom when it comes to customization.

L'impiego creativo dei processi industriali, l'utilizzo di materie prime di assoluta qualità e le scrupolose lavorazioni eseguite da maestranze artigiane, permettono a Sovet di ottenere collezioni di alta qualità e 100% Made in Italy. Grazie a sistemi di automazione industriale all'avanguardia Sovet è in grado di soddisfare anche esigenze per grandi forniture destinate a spazi contract, sempre garantendo i più elevati standard qualitativi. Sovet intraprende un percorso di ricerca dei materiali per creare un'offerta di complementi che si integrino tra di loro, arredando varie tipologie di ambienti con la massima possibilità di personalizzazione.