SOVET
ITALIA

Denver up

collection booklet

collection
booklet

Denver up

Design **Guido Porcellato**

“
Denver Up adds to the wide mirrored surface that is raised from the frame, the magic of the light spreading out directly from its perimeter and creating a very particular effect: both in horizontal and vertical version.

Denver Up aggiunge all’ampia superficie riflettente dello specchio, sollevato rispetto alla cornice, la magia della luce che si diffonde direttamente dal suo perimetro, creando un effetto molto particolare: sia nella versione verticale che in quella orizzontale.
”

Models & Dimensions

Floor or horizontal/vertical hanging mirror with aluminium structure. Frame available in lacquered glass, mirror or ceramic, various finishes. Standard led lighting.

Specchiera con telaio in alluminio per attacco verticale/orizzontale o con appoggio a terra.
Cornice perimetrale disponibile in vetro laccato, specchio o ceramica, varie finiture.
Illuminazione a led inclusa.

---

denver up

90x90

160x65

220x90 ▲

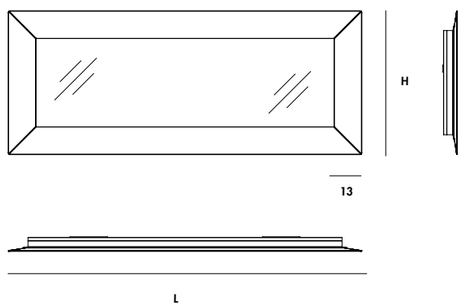

Led light 3000 K

▲ **Piedini inclusi** - feet included

collection finishes

MIRROR

Specchio
Mirror

SESP
Specchio extrachiaro
Extralight mirror

SFSP
Specchio fumé
Smoked mirror

SBSP
Specchio bronzo
Bronzed mirror

SRSP *
Specchio rosa
Rose mirror

SOSP *
Specchio oro
Gold mirror

FRAME

Specchio
Mirror

SESP
Specchio extrachiaro
Extralight mirror

SFSP
Specchio fumé
Smoked mirror

SBSP
Specchio bronzo
Bronzed mirror

SRSP *
Specchio rosa
Rose mirror

SOSP *
Specchio oro
Gold mirror

Specchio acidato
Frosted mirror

SEAC
Specchio extrachiaro acidato
Extralight frosted mirror

SFAC
Specchio fumé acidato
Smoked frosted mirror

SBAC
Specchio bronzo acidato
Bronzed frosted mirror

SRAC *
Specchio rosa acidato
Rose frosted mirror

SOAC *
Specchio oro acidato
Gold frosted mirror

*
Gli specchi oro e rosa potrebbero presentare delle piccole imperfezioni dovute alle caratteristiche tecniche del materiale. Non possono essere utilizzati in luoghi umidi. Pulire solo con panni asciutti.
Gold and rose mirrors could have small imperfections due to the particular technical characteristics of the material. We recommend not to use them in damp areas. Clean only with a dry cloth.

Vetro
Glass
Cat. B

TEB1
Vetro extrachiaro laccato bianco latte
Extralight glass lacquered milky white

TEC1
Vetro extrachiaro laccato caffè
Extralight glass lacquered mocha

TEC2
Vetro extrachiaro laccato creta
Extralight glass lacquered clay

TEC3
Vetro extrachiaro laccato col. cemento
Extralight glass lacquered cement

TER4
Vetro extrachiaro laccato col. ruggine
Extralight glass lacquered rust

TEV2
Vetro extrachiaro laccato col.muschio
Extralight glass lacquered moss green

TEN1
Vetro extrachiaro laccato nero
Extralight glass lacquered black

Vetro
Glass
Cat. D

TEM6
Vetro extrachiaro laccato col. tabacco
Extralight glass lacquered tobacco

TES1
Vetro extrachiaro laccato champagne
Extralight glass lacquered champagne

Vetro acidato
Frosted glass
Cat. E

AEB1
Vetro acidato bianco
Frosted white glass

AEC2
Vetro acidato creta
Frosted clay glass

AEC3
Vetro acidato col.cemento
Frosted cement glass

AES1
Vetro acidato champagne
Frosted champagne glass

Ceramica
Ceramic

Categoria CE1

CT
Ceramica titanio
Ceramic titanio

CJ
Ceramica Ivory Black
Ivory black ceramic

CD
Ceramica dark
Dark ceramic

CG
Ceramica grey
Grey ceramic

KC
Ceramica Corten
Corten ceramic

CZ
Ceramica Ceppo di Grè
Ceppo di Grè ceramic

CC
Ceramica Calacatta Prelucidata
Pre-polished Calacatta ceramic

CX
Ceramica Stone Grey Prelucidata
Pre-polished Stone Grey ceramic

KR
Ceramica breccia reale
Breccia reale ceramic

KB
Ceramica travertino stone beige
Travertino stone beige ceramic

Ceramica
Ceramic

Categoria CE2

CA
Ceramica Arabescato light
Arabescato light ceramic

CL
Ceramica Calacatta lucida
Polished Calacatta ceramic

CY
Ceramica Stone grey lucida
Polished Stone grey ceramic

CU
Ceramica Gaudi Stone
Gaudi Stone ceramic

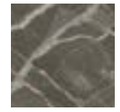

CV
Ceramica Ombra di Caravaggio
Ombra di Caravaggio ceramic

CW
Ceramica Antique
Antique ceramic

CI
Ceramica Onice oro
Gold Onyx ceramic

KO
Ceramica Black Gold
Black gold ceramic

CQ
Ceramica Marquinia lucida
Polished Marquinia ceramic

KV
Ceramica Verde Aver
Aver Green ceramic

KM
Ceramica Yamuna moka
Yamuna moka ceramic

KY
Ceramica Yamuna opal
Yamuna opal ceramic

Materiali e manutenzione

ITA

Vetro
Le laccature utilizzate non presentano problemi di durata: basta evitare graffi e urti contro oggetti particolarmente duri e spigolosi. Il vetro è colorato solo sulla faccia posteriore sia nei vetri laccati coprenti mono e bicolore che nei vetri acidati laccati. La tonalità dei campioni proposti è indicativa e non va pertanto intesa in senso restrittivo; può infatti differire leggermente in conformità ai margini di tolleranza riconosciuti per i materiali impiegati. I materiali impiegati possono essere puliti tranquillamente solo con acqua oppure con un detergente neutro. Evitare l'uso di abrasivi, acidi o reagenti chimici. Il vetro è interpretato attraverso la sua trasparenza, pertanto la conformità al campione può differire a seconda della superficie e degli spessori impiegati. Un esempio lampante è dato dal vetro extrachiaro che nei campioncini si presenta completamente neutro ma che nei piani di dimensioni maggiori e con spessori più consistenti assume sfumature azzurro/verdi. Per tale ragione vi preghiamo anche di segnalare con particolare attenzione articoli che debbano essere affiancati o facenti parte di una stessa commissione.

La finitura bicolore consiste nella doppia laccatura nella parte interna della lastra di vetro. La prima laccatura, visibile attraverso la trasparenza del vetro, è disponibile nelle categorie B-D. La seconda laccatura, visibile internamente, equivale al colore pastello opaco utilizzato per ottenere le finiture di cat. B. Vi facciamo presente che in questo caso l'effetto finale differisce da quello creato dalla medesima laccatura attraverso il vetro, in particolare nei colori tenui.

Specchi
Gli specchi oro e rosa potrebbero presentare delle piccole imperfezioni dovute alle caratteristiche tecniche del materiale. Non possono essere utilizzati in luoghi umidi. Pulire solo con panni asciutti.

Ceramica
I campioni riportati sono una parte delle lastre che vengono lavorate. La lastra completa si può vedere nella corrispettiva cartella. Pulire utilizzando acqua e una piccola quantità di detergente neutro. Evitare l'utilizzo di detergenti contenenti cere e prodotti ceranti per evitare la formazione di strati untuosi.

Legno
I colori dei legni sono campioni indicativi. Pulire utilizzando un panno morbido inumidito.

Metalli
I colori dei metalli sono campioni indicativi. Pulire utilizzando un panno morbido inumidito.

Tessuti/Pelli/Ecopelli/Velluti
I colori dei tessuti sono campioni indicativi. Per la cura e la manutenzione fare riferimento alle indicazioni riportate nelle rispettive cartelle e alle schede tecniche fornite dai produttori.

Se permangono dubbi contattare l'azienda.

Colours and maintenance

ENG

Glass
The lacquering used for our furniture is extremely durable as long as you avoid scratching it or bumping particularly hard/sharp objects against it. The glass is lacquered only on the back side both for mono or two-tones lacquered and frosted lacquered glasses. The shade of the samples is only indicative and has not to be taken as restrictive. It can in fact slightly differ in conformity to the tolerances recognized for the materials used. All the materials we use can be easily cleaned with water only or with a mild detergent. Do not use abrasive materials, acids or harsh chemicals. The glass is interpreted through its transparency, therefore the conformity to the sample might differ according to the surface and the thickness used. For example, the extralight glass is completely neutral when seen in the small samples, but it takes a light blue/greenish shade when used on bigger or thicker tops. For this reason, we beg you to indicate carefully those articles which have to be placed side by side or which are part of the same commission.

The two-tones finish consists of a double lacquering on the internal part of the glass sheet. The first lacquering, which is visible through the transparency of the glass, is available in the finishes of cat. B-D. The second lacquering, which is visible internally, is the same of the mat pastel used to get the finishes of cat. B. Please notice that the final effect is different from the one created by the same lacquering through the glass, in particular when it comes to soft colours.

Mirrors
Gold and rose mirrors could have small imperfections due to the particular technical characteristics of the material. We recommend not to use them in damp areas. Clean only with a dry cloth.

Ceramic
The shown samples are part of the bigger slabs Sovet works with. The complete slab is visible in the corresponding folder. Clean using water and a small amount of neutral detergent. Avoid using detergents with wax and waxing products to avoid the formation of greasy layers.

Wood
Wood colours are indicative samples. Clean using a damp soft cloth.

Metals
Metals colours are indicative samples. Clean using a damp soft cloth.

Fabrics/Leathers/Fake leathers/velvets
Fabrics colours are indicative samples. For care and maintenance please refer to the instructions present in the corresponding folders and to the technical sheets provided by the manufacturers.

In case of further doubt please get in touch with the factory.

Denver up mirror frame SBAC mirror SESP.

Denver up mirror frame SBAC mirror SESP.

Denver up mirror frame SEAC mirror SESP.
Slim console structure GT top TEV2.

sustainability is made up of facts.

Sovet has always maintained a high attention to eco-compatibility since its birth in 1987, through the selection of raw materials and the study of production processes that have the lowest impact on the environment with the aim of creating long-lasting products.

Sovet ha sempre mantentenuto alta l'attenzione all'ecocompatibilità sin dalla sua nascita nel 1987, attraverso la selezione delle materie prime e lo studio di processi produttivi che abbiano il minimo impatto sull'ambiente con lo scopo di creare prodotti durevoli nel tempo.

photovoltaic systems

For its production processes, Sovet uses energy coming directly from renewable sources. Thanks to its photovoltaic systems, it is able to meet its own energy demand.

Per la sua produzione Sovet utilizza infatti energia derivante direttamente da fonti rinnovabili. Attraverso impianti fotovoltaici riesce a soddisfare il proprio fabbisogno energetico.

Co2 **502695,549 kg emmisions saved per year**

2989 trees saved per year

165 barrels of oil saved per year

packaging

Sovet uses cardboard packaging with limited presence of oil-derivates.

Sovet usa imballi di cartone costruiti ad hoc con limitata presenza di derivati del petroli.

reducing plastic is an habits

To reduce the consumption of plastic and disposable bottles within its offices and production, Sovet created metal water bottles.

Per ridurre il consumo di plastica e bottiglie monouso all'interno dei suoi uffici e della produzione, Sovet ha creato delle borracce in metallo.

made in italy

The creative use of industrial processes, the use of raw materials of highest quality and the scrupulous work of master craftsmen, allow Sovet to create high quality and 100% Made in Italy collections. Thanks to state-of-the-art industrial automation systems, Sovet is also able to meet also large supply needs for contract spaces, always granting the highest quality standards. The company takes a continuous search path for materials, to create an offer of accessories that complement one another, furnishing different kinds of environments with the maximum freedom when it comes to customization.

L'impiego creativo dei processi industriali, l'utilizzo di materie prime di assoluta qualità e le scrupolose lavorazioni eseguite da maestranze artigiane, permettono a Sovet di ottenere collezioni di alta qualità e 100% Made in Italy. Grazie a sistemi di automazione industriale all'avanguardia Sovet è in grado di soddisfare anche esigenze per grandi forniture destinate a spazi contract, sempre garantendo i più elevati standard qualitativi. Sovet intraprende un percorso di ricerca dei materiali per creare un'offerta di complementi che si integrino tra di loro, arredando varie tipologie di ambienti con la massima possibilità di personalizzazione.

sovet.com