SOVET
ITALIA

Flûte

collection booklet

collection booklet

Flûte

Design **Studio Sovet**

“

Elegant and light like the namesake glass, this table expresses different personalities according to the chosen materials and colour combinations: from the top in lacquered glass, Materia, wood, ceramic or hpl, to the base in lacquered or polished chrome metal.

Elegante e leggero come il calice da cui prende il nome, questo tavolo assume diverse personalità a seconda degli abbinamenti materici e cromatici prescelti: dal piano in vetro laccato, Materia, legno, ceramica o hpl, alla base in metallo cromato o laccato.

”

Models & Dimensions

Tavolo con base in metallo verniciato, disponibile in varie finiture.
Top temperato o stratificato in varie misure, materiali e finiture.

Dining table with lacquered metal base, various finishes.
Tempered or laminated top in different measures, materials and finishes.

round

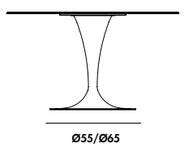

Ø100x74h
Ø110x74h
Ø120x74h
Ø130x74h
Ø140x74h
Ø150x74h

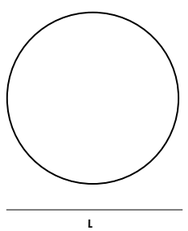

shaped

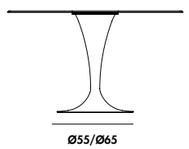

100x100x74h
120x120x74h
130x130x74h
140x140x74h
150x150x74h

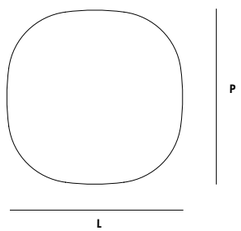

elliptical

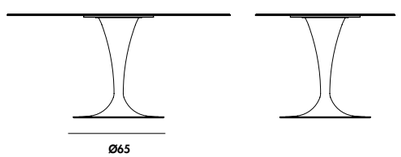

160x100x74h
180x130x74h

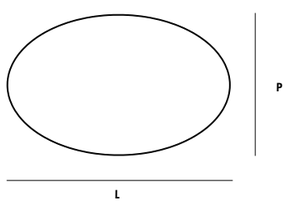

bar

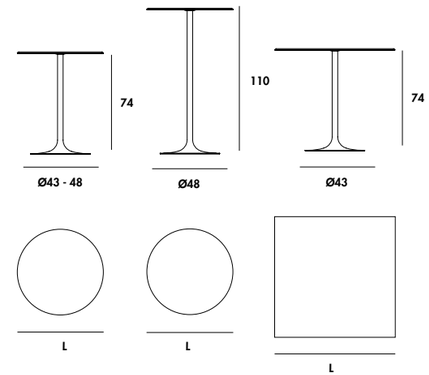

extensible

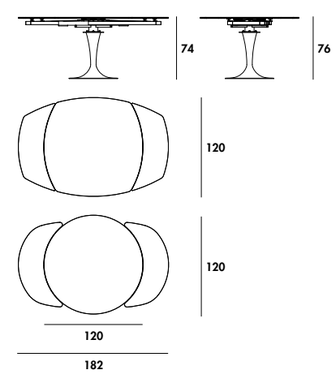

collection finishes

TOP

Vetro
Glass

Cat. B

TEB1
Vetro extrachiaro laccato bianco latte
Extralight glass lacquered milky white

TEC1
Vetro extrachiaro laccato caffè
Extralight glass lacquered mocha

TEC2
Vetro extrachiaro laccato creta
Extralight glass lacquered clay

TEC3
Vetro extrachiaro laccato col. cemento
Extralight glass lacquered cement

TER4
Vetro extrachiaro laccato col. ruggine
Extralight glass lacquered rust

TEV2
Vetro extrachiaro laccato col.muschio
Extralight glass lacquered moss green

TEN1
Vetro extrachiaro laccato nero
Extralight glass lacquered black

Vetro
Glass

Cat. D

TEM6
Vetro extrachiaro laccato col. tabacco
Extralight glass lacquered tobacco

TES1
Vetro extrachiaro laccato champagne
Extralight glass lacquered champagne

Vetro acidato
Frosted glass

Cat. E

AEB1
Vetro acidato bianco
Frosted white glass

AEC2
Vetro acidato creta
Frosted clay glass

AEC3
Vetro acidato col.cemento
Frosted cement glass

AES1
Vetro acidato champagne
Frosted champagne glass

Net Glass

Cat. N

NEB1
Net glass bianco
White Net glass

NEC1
Net glass caffé
Mocha Net glass

NEC2
Net glass creta
Clay Net glass

NEC3
Net glass col. cemento
Cement Net glass

NER4
Net glass col. ruggine
Rust Net glass

NES1
Net glass champagne
Champagne Net glass

NEV2
Net glass col. muschio
Moss green Net glass

NEN1
Net glass nero
Black Net glass

NEM6
Net glass col. tabacco
Tobacco Net glass

Liquid glass/ Materia

Cat. SC

LFSP
Liquid Glass fumè specchio
Smoked liquid glass mirrored

LBSP
Liquid Glass bronzo specchio
Bronzed liquid glass mirrored

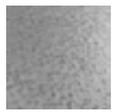

MESP
Materia extrachiaro specchio
Extralight mirror materia

MES1
Materia extrachiaro champagne
Extralight champagne materia

MBSP
Materia bronzo specchio
Mirrored bronzed materia

Liquid glass

Clear

LFLF
Liquid glass fumé
Smoked Liquid glass

LBLB
Liquid glass bronzo
Bronzed Liquid glass

Legni
Woods

NC
Noce canaletto
Canaletto walnut

RN
Rovere naturale
Natural oak wood

RG
Rovere tinto grigio
Grey-stained oak

WG
Rovere tinto wengè
Wengè-stained oak

BASE

Ceramica
Ceramic

Categoria CE1

CT
Ceramica titanio
Ceramic titanio

CJ
Ceramica Ivory Black
Ivory black ceramic

CD
Ceramica dark
Dark ceramic

CG
Ceramica grey
Grey ceramic

KC
Ceramica Corten
Corten ceramic

CZ
Ceramica Ceppo di Grè
Ceppo di Grè ceramic

CC
Ceramica Calacatta Prelucidata
Pre-polished Calacatta ceramic

CX
Ceramica Stone Grey Prelucidata
Pre-polished Stone Grey ceramic

KR
Ceramica breccia reale
Breccia reale ceramic

KB
Ceramica travertino stone beige
Travertino stone beige ceramic

Ceramica
Ceramic

Categoria CE2

CA
Ceramica Arabescato light
Arabescato light ceramic

CL
Ceramica Calacatta lucida
Polished Calacatta ceramic

CY
Ceramica Stone grey lucida
Polished Stone grey ceramic

CU
Ceramica Gaudi Stone
Gaudi Stone ceramic

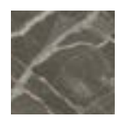

CV
Ceramica Ombra di Caravaggio
Ombra di Caravaggio ceramic

CW
Ceramica Antique
Antique ceramic

CH
Ceramica Onice grigio
Grey onyx ceramic

CI
Ceramica Onice oro
Gold Onyx ceramic

KO
Ceramica Black Gold
Black gold ceramic

CQ
Ceramica Marquinia lucida
Polished Marquinia ceramic

KV
Ceramica Verde Aver
Aver Green ceramic

Dekton

Categoria DE1

D01
Aeris Dekton
Dekton Aeris

D02
Rem Dekton
Dekton Rem

D03
Laurent Dekton
Dekton Laurent

D04 ⁎
Nebbia Dekton
Dekton Nebbia

D05
Morpheus Dekton
Dekton Morpheus

D06
Somnia Dekton
Dekton Somnia

D07 ⁎
Umber Dekton
Dekton Umber

D08 ⁎
Sirius Dekton
Dekton Sirius

⁎ **Dekton D04 / D07 / D08 non disponibili in larghezza superiore a 140 cm.**
Dekton D04 / D07 / D08 not available in widths exceeding 140 cm.

Metalli
Metals

GB
Bianco goffrato
Embossed white

GC
Caffé goffrato
Embossed mocha

GT
Creta goffrato
Embossed clay

GN
Nero goffrato
Embossed black

GS
Sabbia goffrato
Embossed sand

LC
Cromo lucido
Polished chrome

Bordi/Edges

		VETRO EXTRACHIARO EXTRALIGHT GLASS	VETRO FUME/BRONZO GLASS SMOKED/ BRONZED	VETRO LACCATO LACQUERED GLASS	VETRO ACIDATO GLASS / FROSTED	NET GLASS	LIQUID GLASS/ MATERIA	CERAMICA CERAMIC	LEGNO WOOD	HPL	DEKTON
P1648	Ø 100x74h			12 FL 45°	12 FL 45°	12 FL	12 BC / 12 BC	15 FL 45°(6+8)			15 FL 45°(8+6)
P1649	Ø 110x74h			12 FL 45°	12 FL 45°	12 FL	12 BC / 12 BC	15 FL 45°(6+8)			15 FL 45°(8+6)
P1650	Ø 120x74h			12 FL 45°	12 FL 45°	12 FL	12 BC / 12 BC	15 FL 45°(6+8)	24 F 45°		15 FL 45°(8+6)
P1651	Ø 130x74h			12 FL 45°	12 FL 45°	12 FL	12 BC / 12 BC	15 FL 45°(6+8)			15 FL 45°(8+6)
P1642	Ø 140x74h			12 FL 45°	12 FL 45°	12 FL	12 BC / 12 BC	15 FL 45°(6+8)			15 FL 45°(8+6)
P1652	Ø 150x74h			12 FL 45°	12 FL 45°	12 FL	12 BC / 12 BC	15 FL 45°(6+8)	24 F 45°		15 FL 45°(8+6)
P1646	100x100x74h			12 BC	12 BC	12 FL	12 BC / 12 BC	15 FL 45°(6+8)			15 FL 45°(8+6)
P1644	120x120x74h			12 BC	12 BC	12 FL	12 BC / 12 BC	15 FL 45°(6+8)			15 FL 45°(8+6)
P1656	130x130x74h			12 BC	12 BC	12 FL	12 BC / 12 BC	15 FL 45°(6+8)			15 FL 45°(8+6)
P1657	140x140x74h			12 BC	12 BC	12 FL	12 BC / 12 BC	15 FL 45°(6+8)			15 FL 45°(8+6)
P1658	150x150x74h			12 BC	12 BC	12 FL	12 BC / 12 BC	15 FL 45°(6+8)			15 FL 45°(8+6)
P1653	160x100x74h			12 FL 45°	12 FL 45°	12 FL	12 BC / 12 BC	15 FL 45°(6+8)			15 FL 45°(8+6)
P1654	180x130x74h			12 FL 45°	12 FL 45°	12 FL	12 BC / 12 BC	15 FL 45°(6+8)			15 FL 45°(8+6)
P1812	Ø 62x74h	12 BC	12 BC	12 BC	12 BC	12 FL	12 BC / 12 BC	15 FL 45°(6+8)	24 F 45°	12 BO	15 FL 45°(8+6)
P1814	Ø 80x74h	12 BC	12 BC	12 BC	12 BC	12 FL	12 BC / 12 BC	15 FL 45°(6+8)	24 F 45°		15 FL 45°(8+6)
P1516	Ø 62x110h	12 BC	12 BC	12 BC	12 BC	12 FL	12 BC / 12 BC	15 FL 45°(6+8)	24 F 45°	12 BO	15 FL 45°(8+6)
P1823	70x70x74h	10 FL	10 FL	10 FL	10 FL		12 BC / 12 BC	15 FL 45°(6+8)		12 BO	15 FL 45°(8+6)
P1830	Ø 120x74h ext			12 FL	12 FL	12 FL		13 FL 45°(6+6)			13 FL 45°(8+4)
P1832	120x120x74h ext			12 FL	12 FL	12 FL		13 FL 45°(6+6)			13 FL 45°(8+4)

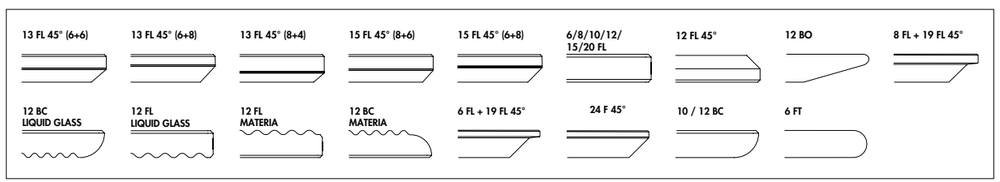

Materiali e manutenzione

ITA

Vetro

Le laccature utilizzate non presentano problemi di durata: basta evitare graffi e urti contro oggetti particolarmente duri e spigolosi. Il vetro è colorato solo sulla faccia posteriore sia nei vetri laccati coprenti mono e bicolore che nei vetri acidati laccati. La tonalità dei campioni proposti è indicativa e non va pertanto intesa in senso restrittivo; può infatti differire leggermente in conformità ai margini di tolleranza riconosciuti per i materiali impiegati. I materiali impiegati possono essere puliti tranquillamente solo con acqua oppure con un detergente neutro. Evitare l'uso di abrasivi, acidi o reagenti chimici. Il vetro è interpretato attraverso la sua trasparenza, pertanto la conformità al campione può differire a seconda della superficie e degli spessori impiegati. Un esempio lampante è dato dal vetro extrachiaro che nei campioncini si presenta completamente neutro ma che nei piani di dimensioni maggiori e con spessori più consistenti assume sfumature azzurro/verdi. Per tale ragione vi preghiamo anche di segnalare con particolare attenzione articoli che debbano essere affiancati o facenti parte di una stessa commissione.

La finitura bicolore consiste nella doppia laccatura nella parte interna della lastra di vetro. La prima laccatura, visibile attraverso la trasparenza del vetro, è disponibile nelle categorie B-D. La seconda laccatura, visibile internamente, equivale al colore pastello opaco utilizzato per ottenere le finiture di cat. B. Vi facciamo presente che in questo caso l'effetto finale differisce da quello creato dalla medesima laccatura attraverso il vetro, in particolare nei colori tenui.

Specchi

Gli specchi oro e rosa potrebbero presentare delle piccole imperfezioni dovute alle caratteristiche tecniche del materiale. Non possono essere utilizzati in luoghi umidi. Pulire solo con panni asciutti.

Ceramica

I campioni riportati sono una parte delle lastre che vengono lavorate. La lastra completa si può vedere nella corrispettiva cartella. Pulire utilizzando acqua e una piccola quantità di detergente neutro. Evitare l'utilizzo di detergenti contenenti cere e prodotti ceranti per evitare la formazione di strati untuosi.

Legno

I colori dei legni sono campioni indicativi. Pulire utilizzando un panno morbido inumidito.

Metalli

I colori dei metalli sono campioni indicativi. Pulire utilizzando un panno morbido inumidito.

Tessuti/Pelli/Ecopelli/Velluti

I colori dei tessuti sono campioni indicativi. Per la cura e la manutenzione fare riferimento alle indicazioni riportate nelle rispettive cartelle e alle schede tecniche fornite dai produttori.

Se permangono dubbi contattare l'azienda.

Colours and maintenance

ENG

Glass

The lacquering used for our furniture is extremely durable as long as you avoid scratching it or bumping particularly hard/sharp objects against it. The glass is lacquered only on the back side both for mono or two-tones lacquered and frosted lacquered glasses. The shade of the samples is only indicative and has not to be taken as restrictive. It can in fact slightly differ in conformity to the tolerances recognized for the materials used. All the materials we use can be easily cleaned with water only or with a mild detergent. Do not use abrasive materials, acids or harsh chemicals. The glass is interpreted through its transparency, therefore the conformity to the sample might differ according to the surface and the thickness used. For example, the extralight glass is completely neutral when seen in the small samples, but it takes a light blue/greenish shade when used on bigger or thicker tops. For this reason, we beg you to indicate carefully those articles which have to be placed side by side or which are part of the same commission.

The two-tones finish consists of a double lacquering on the internal part of the glass sheet. The first lacquering, which is visible through the transparency of the glass, is available in the finishes of cat. B-D. The second lacquering, which is visible internally, is the same of the mat pastel used to get the finishes of cat. B. Please notice that the final effect is different from the one created by the same lacquering through the glass, in particular when it comes to soft colours.

Mirrors

Gold and rose mirrors could have small imperfections due to the particular technical characteristics of the material. We recommend not to use them in damp areas. Clean only with a dry cloth.

Ceramic

The shown samples are part of the bigger slabs Sovet works with. The complete slab is visible in the corresponding folder. Clean using water and a small amount of neutral detergent. Avoid using detergents with wax and waxing products to avoid the formation of greasy layers.

Wood

Wood colours are indicative samples. Clean using a damp soft cloth.

Metals

Metals colours are indicative samples. Clean using a damp soft cloth.

Fabrics/Leathers/Fake leathers/velvets

Fabrics colours are indicative samples. For care and maintenance please refer to the instructions present in the corresponding folders and to the technical sheets provided by the manufacturers.

In case of further doubt please get in touch with the factory.

Flûte elliptical base GN top CL.
Autumn chairs base DF seat velvet Z02.
Traled lamp ceramic CL.

Flûte elliptical base GN top CL.
Autumn chairs base DF seat velvet Z02.
Traled lamp ceramic CL.

Flûte elliptical base GN top CQ.
Autumn chairs base DF seat velvet Z02.

Flûte base GT top CG.
Sila trestle base GN seat RN.

Flûte base GB top TEB1.
Autumn chairs base DF seat leather P53.
Bell lamp by Discipline.

Flûte base GC top NC.
Autumn chair structure FF and seat NC.

Flûte top NC.

Flûte bar base GN top CX.
Sila fuor legs base GN seat WG.

designer

Studio Sovet

Studio Sovet is the development and design department of SO.VE.T. The team is composed of a group of figures that collaborate to create unique projects. For SOVETITALIA the good design raises in fact from the dialogue of ideas and concepts between people. The richness of this exchange leads to create unique products that resonate with their inner meanings of wisdom, craftsmanship and technology. These are the strengths of a company that has quality, design and service as a primary mission.

Studio Sovet è il dipartimento di sviluppo e progettazione di SO.VE.T. Il team è composto da un insieme di figure che collaborano tra di loro per creare progetti unici. Per SOVETITALIA il buon design, infatti, nasce dal dialogo di idee e concetti tra le persone. La ricchezza di questo scambio porta a creare dei prodotti unici che richiamino al loro interno i significati di sapienza, artigianalità e tecnologia. Questi sono i punti di forza di un'azienda che fa della qualità, del design e del servizio al cliente una mission.

SOVET

ITALIA

sustainability is made up of facts.

Sovet has always maintained a high attention to eco-compatibility since its birth in 1987, through the selection of raw materials and the study of production processes that have the lowest impact on the environment with the aim of creating long-lasting products.

Sovet ha sempre mantentenuto alta l'attenzione all'ecocompatibilità sin dalla sua nascita nel 1987, attraverso la selezione delle materie prime e lo studio di processi produttivi che abbiano il minimo impatto sull'ambiente con lo scopo di creare prodotti durevoli nel tempo.

photovoltaic systems

For its production processes, Sovet uses energy coming directly from renewable sources. Thanks to its photovoltaic systems, it is able to meet its own energy demand.

Per la sua produzione Sovet utilizza infatti energia derivante direttamente da fonti rinnovabili. Attraverso impianti fotovoltaici riesce a soddisfare il proprio fabbisogno energetico.

502695,549 kg emmisions saved per year

2989 trees saved per year

165 barrels of oil saved per year

packaging

Sovet uses cardboard packaging with limited presence of oil-derivates.

Sovet usa imballi di cartone costruiti ad hoc con limitata presenza di derivati del petroli.

reducing plastic is an habits

To reduce the consumption of plastic and disposable bottles within its offices and production, Sovet created metal water bottles.

Per ridurre il consumo di plastica e bottiglie monouso all'interno dei suoi uffici e della produzione, Sovet ha creato delle borracce in metallo.

made in italy

The creative use of industrial processes, the use of raw materials of highest quality and the scrupulous work of master craftsmen, allow Sovet to create high quality and 100% Made in Italy collections. Thanks to state-of-the-art industrial automation systems, Sovet is also able to meet also large supply needs for contract spaces, always granting the highest quality standards. The company takes a continuous search path for materials, to create an offer of accessories that complement one another, furnishing different kinds of environments with the maximum freedom when it comes to customization.

L'impiego creativo dei processi industriali, l'utilizzo di materie prime di assoluta qualità e le scrupolose lavorazioni eseguite da maestranze artigiane, permettono a Sovet di ottenere collezioni di alta qualità e 100% Made in Italy. Grazie a sistemi di automazione industriale all'avanguardia Sovet è in grado di soddisfare anche esigenze per grandi forniture destinate a spazi contract, sempre garantendo i più elevati standard qualitativi. Sovet intraprende un percorso di ricerca dei materiali per creare un'offerta di complementi che si integrino tra di loro, arredando varie tipologie di ambienti con la massima possibilità di personalizzazione.