Modello:	MOOD struttura legno
34.08-34.08R	

34.08

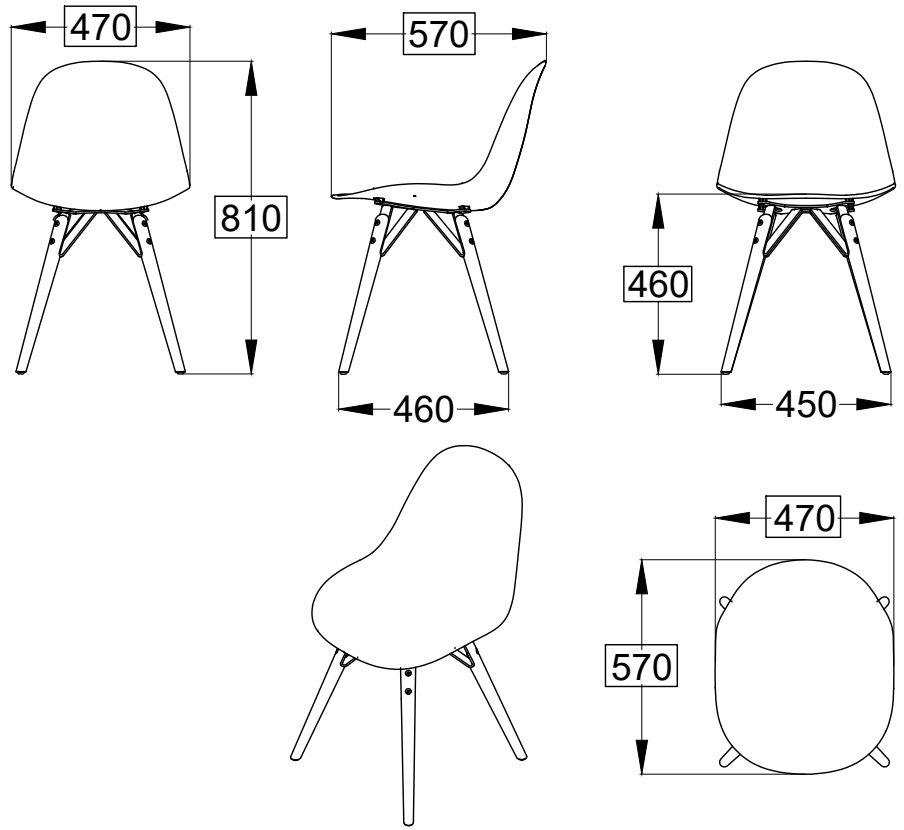

34.08R

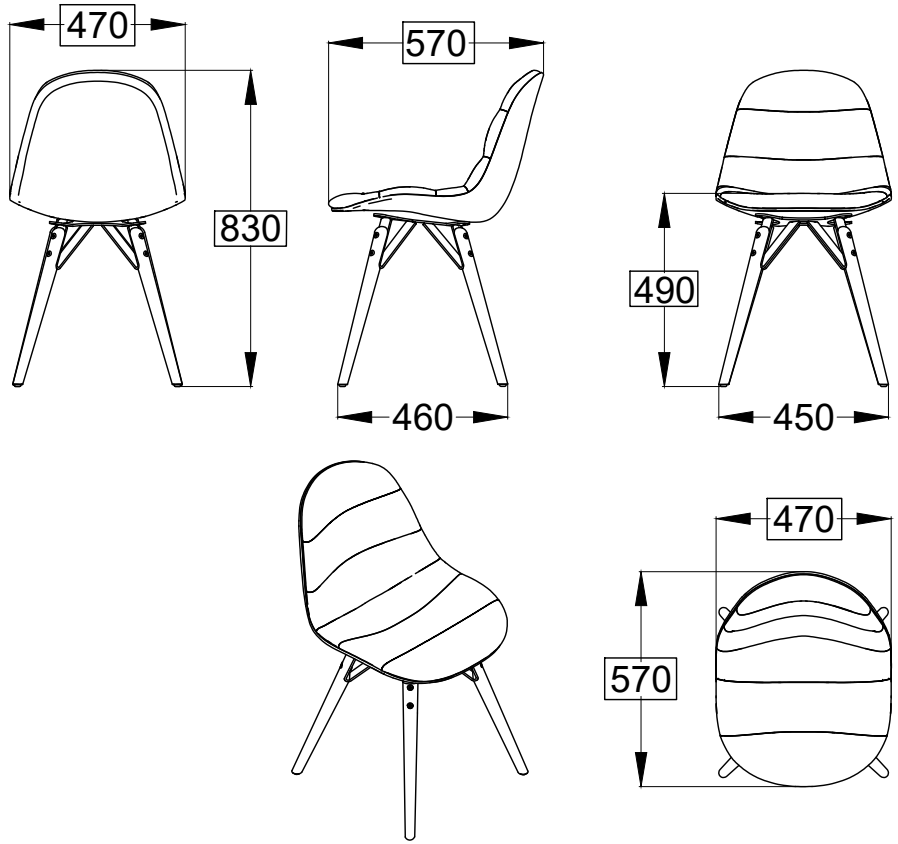

le misure sono espresse in mm

N° Disegno: S256_300	Data: 06/12/2017	Disegnato: Carpineti E.	
Descrizione: Scheda tecnica Mood struttura legno		Approvato: Uff. Tecnico	
Rev.:	Data:	Modifica:	

BONTEMPI CASA

Modello:	MOOD sezione tonda
34.09-34.09R	

34.09

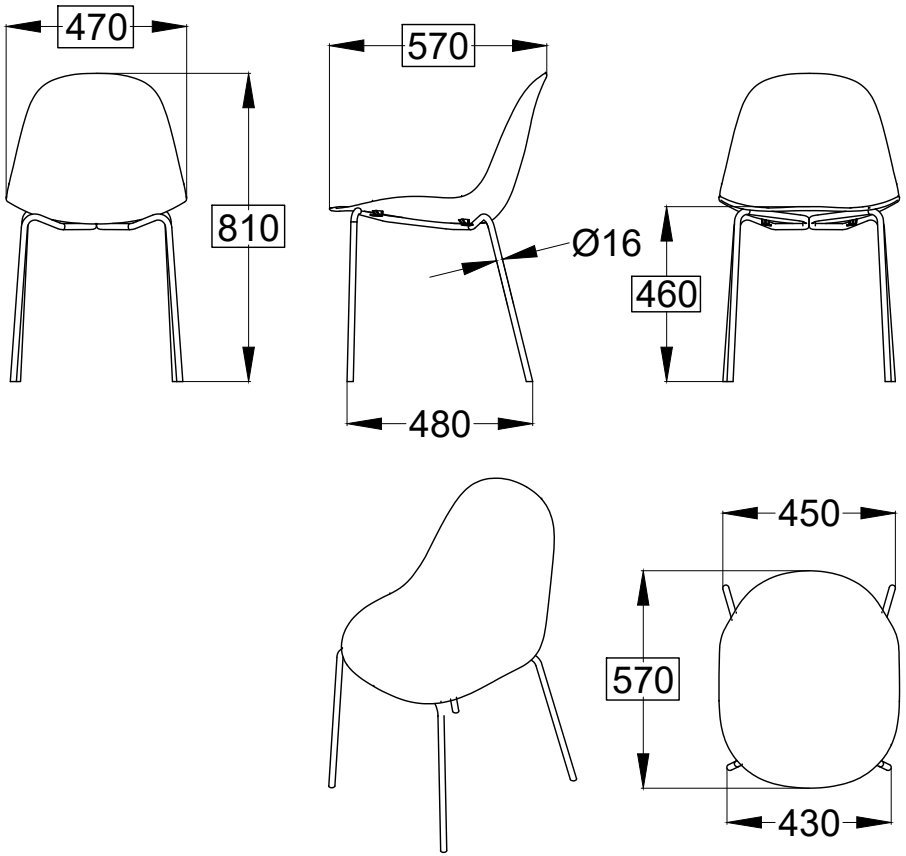

34.09R

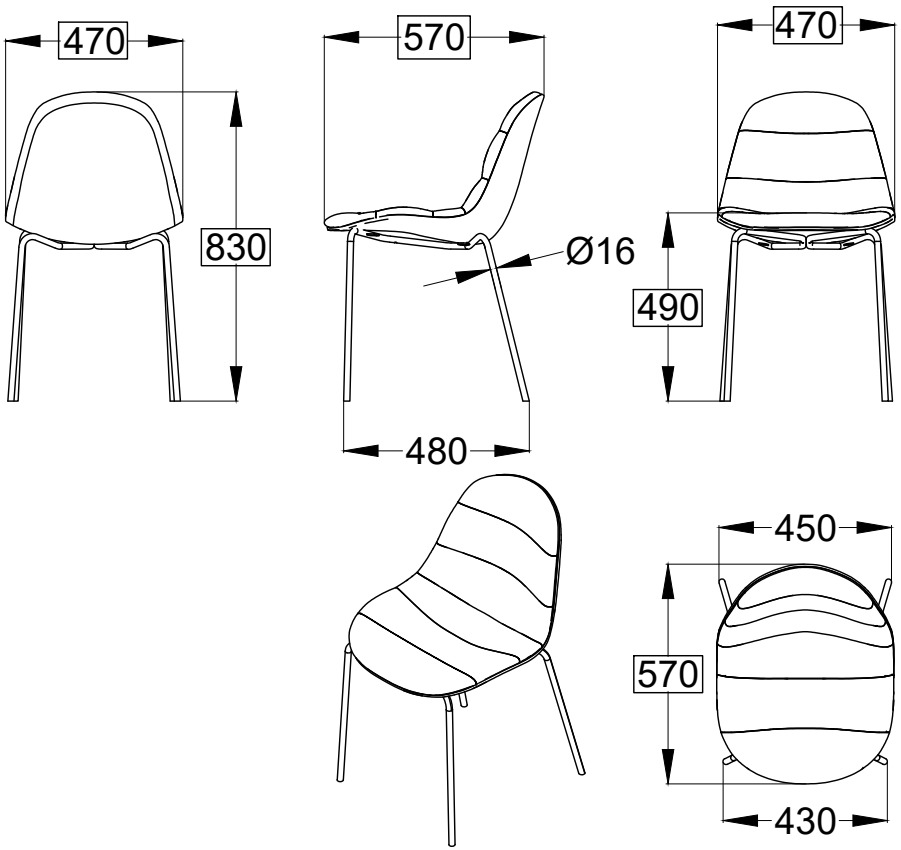

le misure sono espresse in mm

N° Disegno: S264_300	Data: 11/12/2017	Disegnato: Carpineti E.	
Descrizione: Scheda tecnica Mood struttura acciaio sezione tonda			Approvato: Uff. Tecnico
Rev.:	Data:	Modifica:	

BONTEMPI CASA

Modello:	MOOD sez.triangolare
34.10-34.10R	

34.10

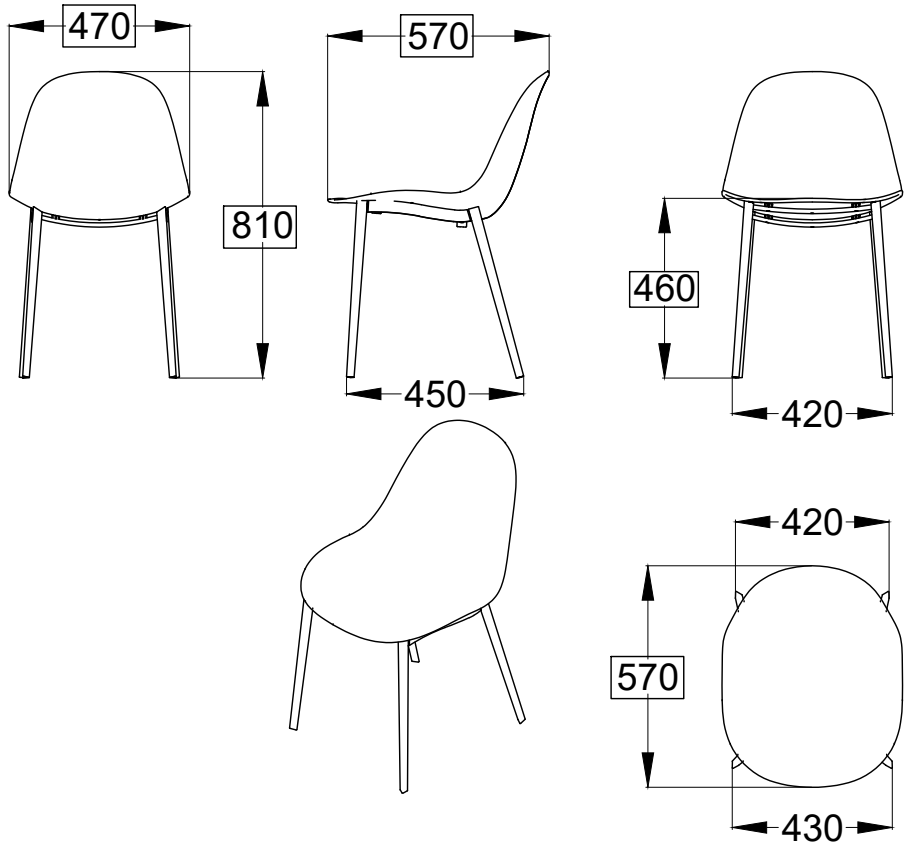

34.10R

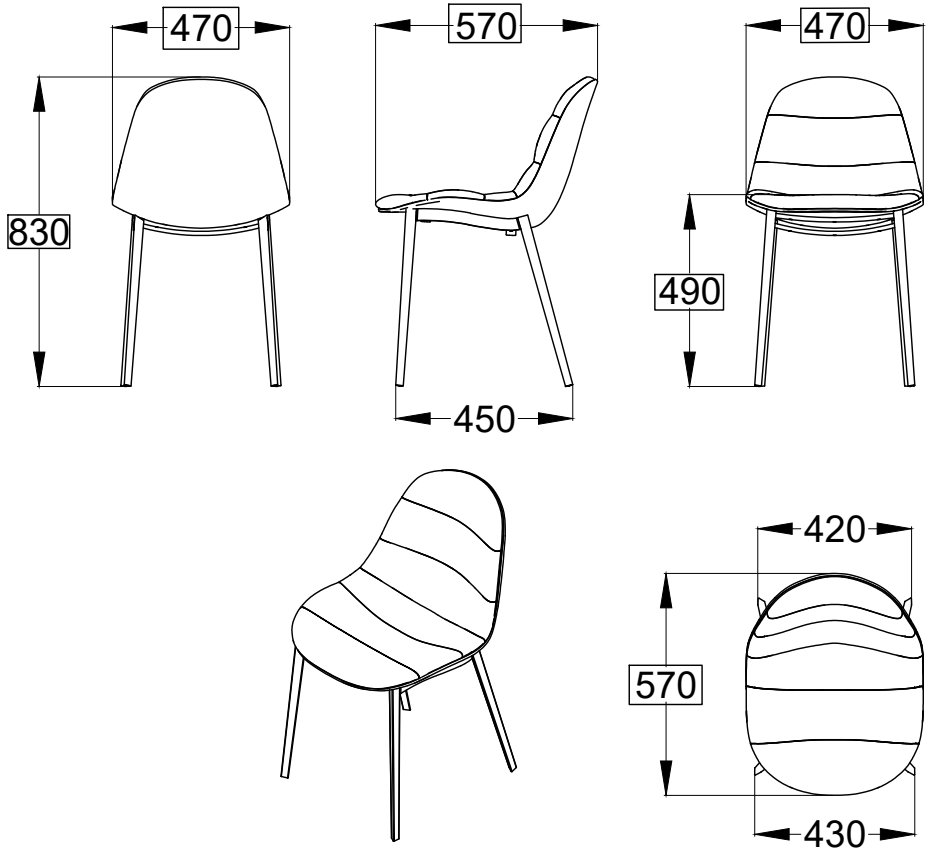

le misure sono espresse in mm

N° Disegno: S263_300	Data: 08/01/2018	Disegnato: Carpineti E.	
Descrizione: Scheda tecnica Mood sezione triangolare			Approvato: Uff. Tecnico
Rev.:	Data:	Modifica:	

BONTEMPI CASA

Modello:	MOOD gir.le tondino
34.11-34.11R	

34.11

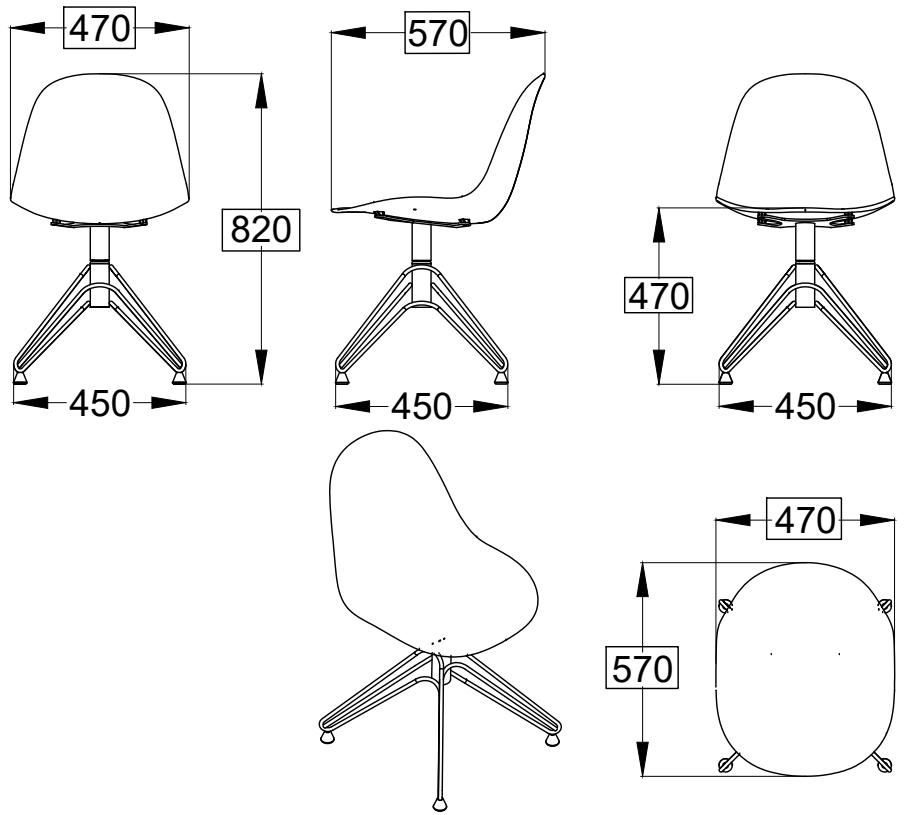

34.11R

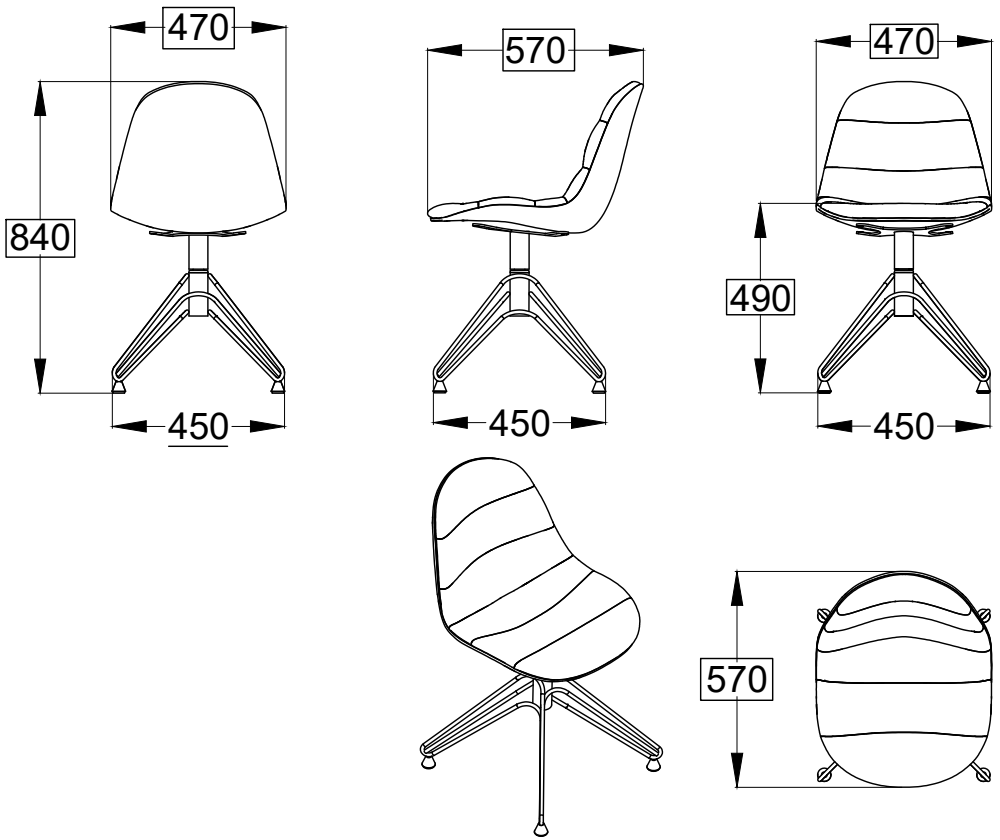

le misure sono espresse in mm

N° Disegno: S262_300	Data: 08/01/2018	Disegnato: Carpineti E.	
Descrizione: Scheda tecnica Mood girevole tondino		Approvato: Uff. Tecnico	
Rev.:	Data:	Modifica:	

BONTEMPI CASA

Modello:	MOOD gir.le tondino c/ruote
34.12-34.12R	

34.12

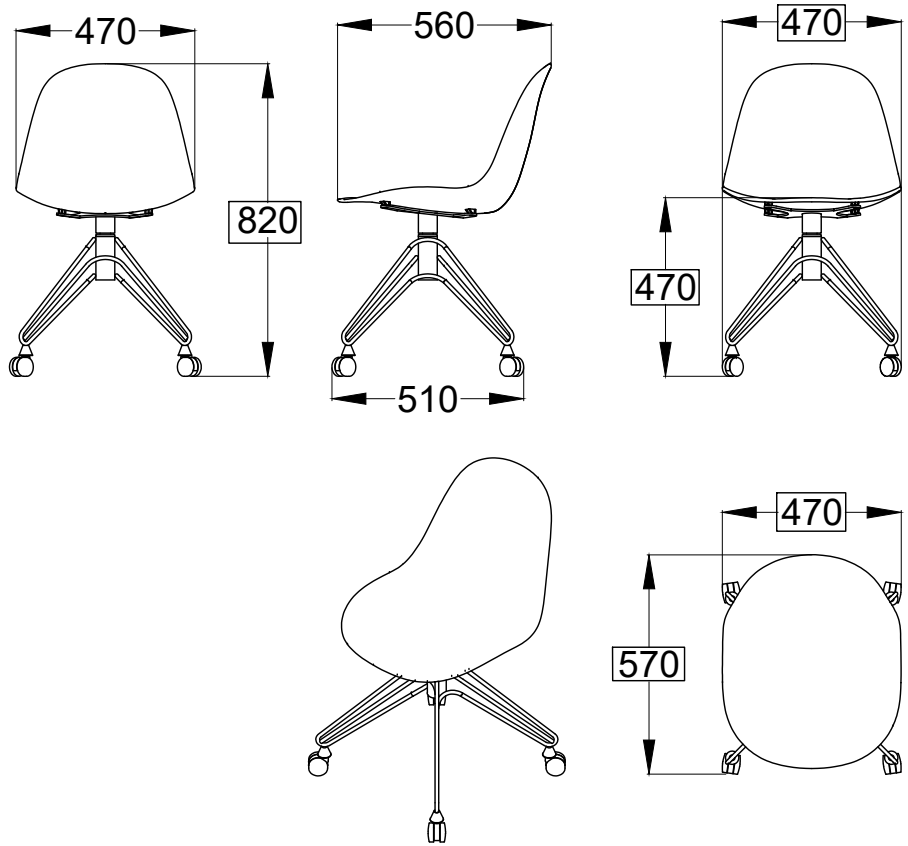

34.12R

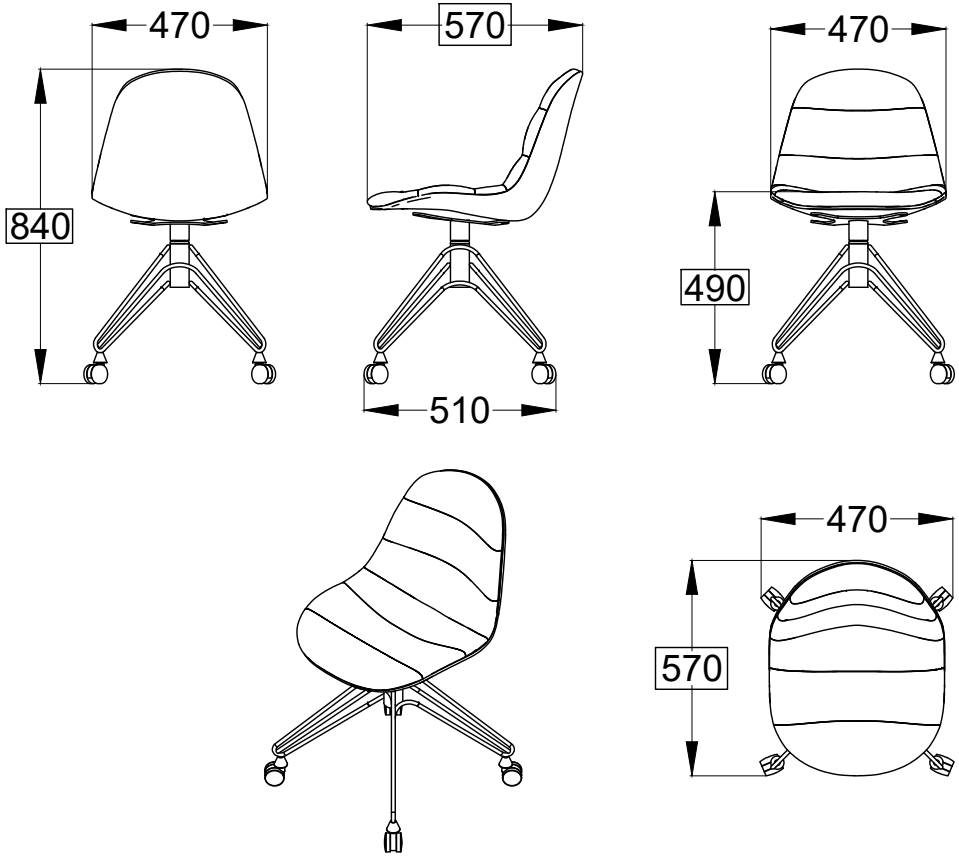

le misure sono espresse in mm

N° Disegno: S262_302	Data:29/11/2017	Disegnato: Carpineti E.	
Descrizione: Scheda tecnica Mood girevole in tondino c/ruote			Approvato: Uff. Tecnico
Rev.:	Data:	Modifica:	

BONTEMPI CASA

Modello:	MOOD gir.le alluminio
34.13-34.13R	

34.13

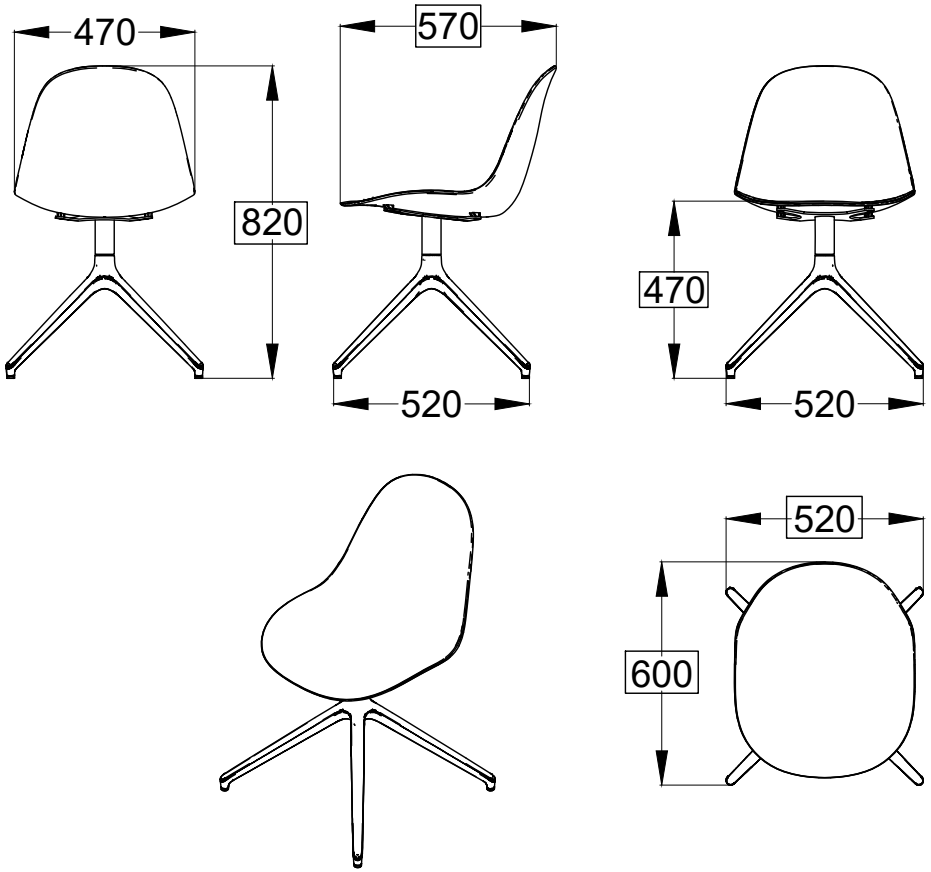

34.13R

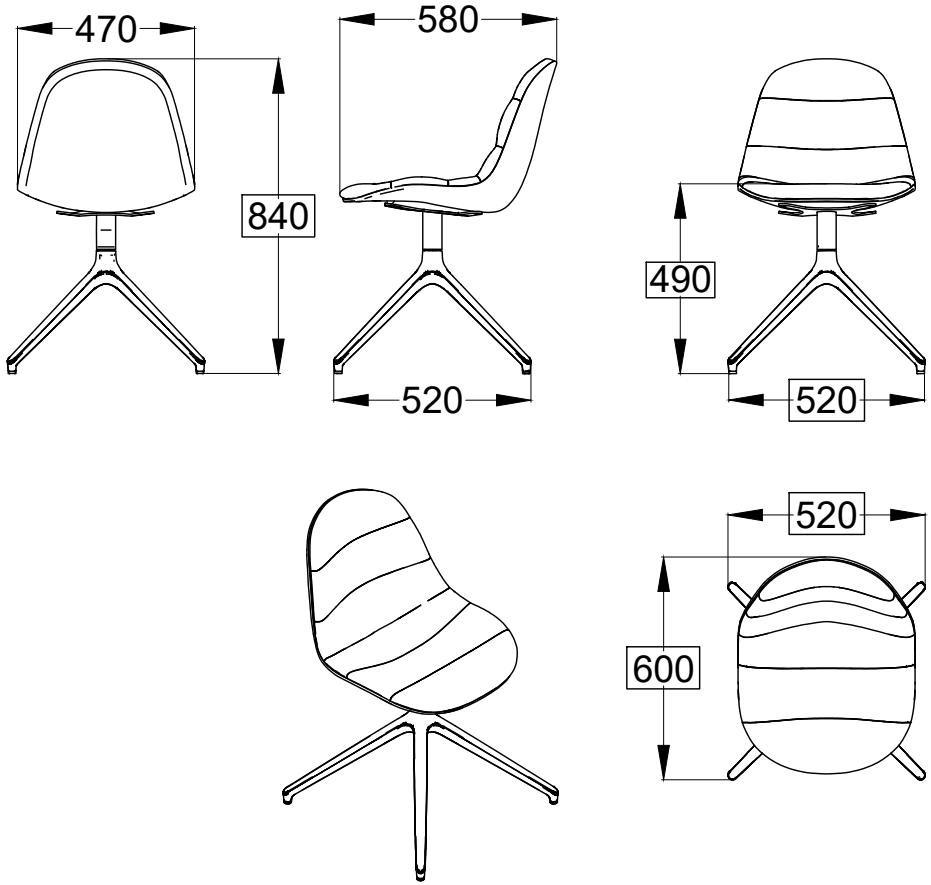

le misure sono espresse in mm

N° Disegno: S262_301	Data: 11/12/2017	Disegnato: Carpineti E.	
Descrizione: Scheda tecnica Mood girevole alluminio			Approvato: Uff. Tecnico
Rev.:	Data:	Modifica:	

BONTEMPI CASA

Modello:	MOOD gir.le alluminio c/ruote
34.14-34.14R	

34.14

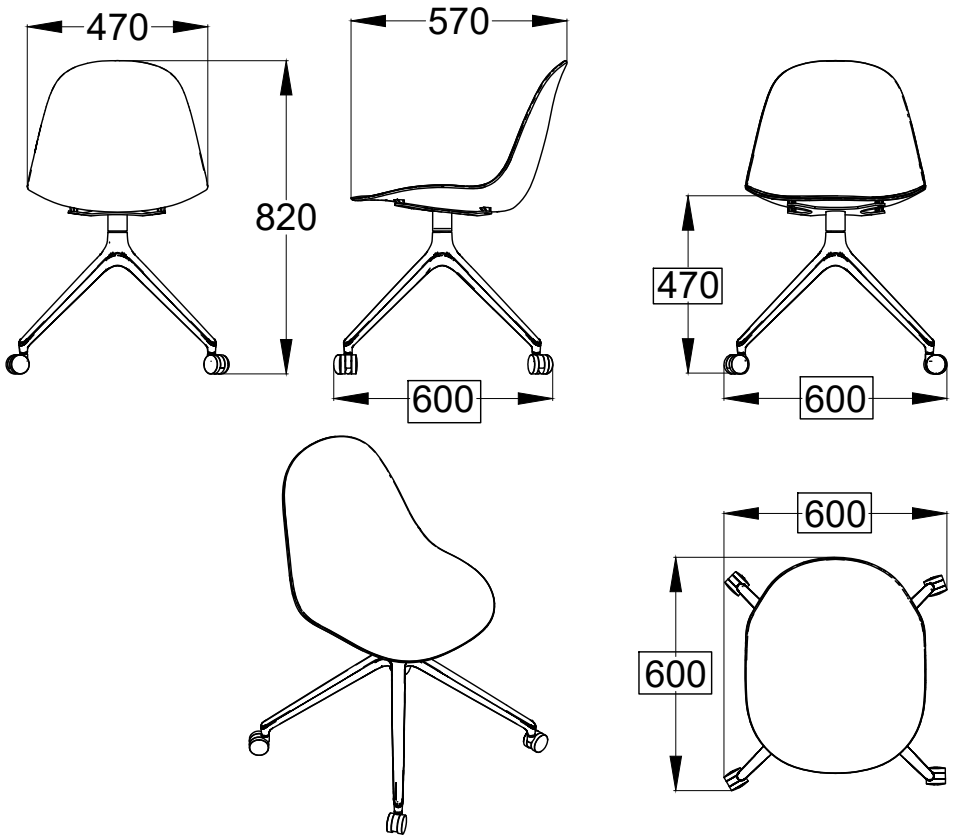

34.14R

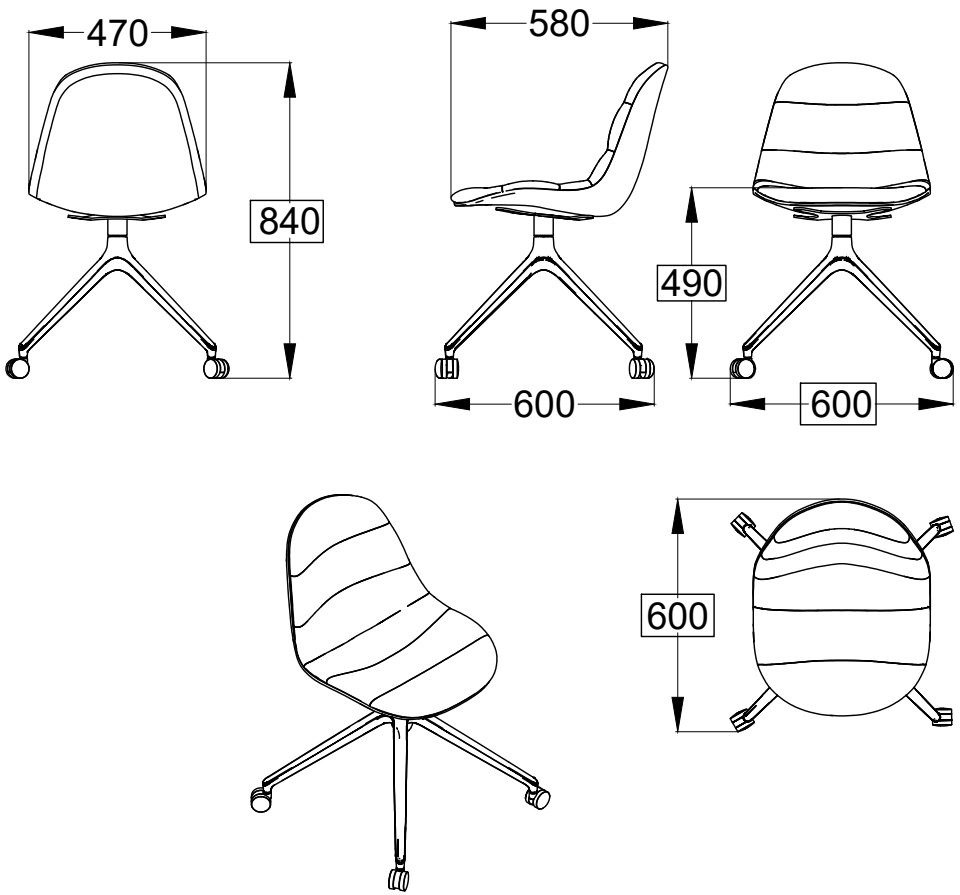

le misure sono espresse in mm

N° Disegno: C262_302	Data:29/11/2017	Disegnato: Carpineti E.	
Descrizione: Scheda tecnica Mood girevole alluminio c/ruote			Approvato: Uff. Tecnico
Rev.:	Data:	Modifica:	

BONTEMPI CASA

MODELLO: MOOD BASE 5 RAZZE CON ALZATA A GAS	N.DIS.: S259_201	DISEGNATORE:Montesi F.	BONTEMPI CASA
ARTICOLO: 34.15-34.15R	DATA:18/01/2019	APPROVATO UFF.TECNICO	

34.15

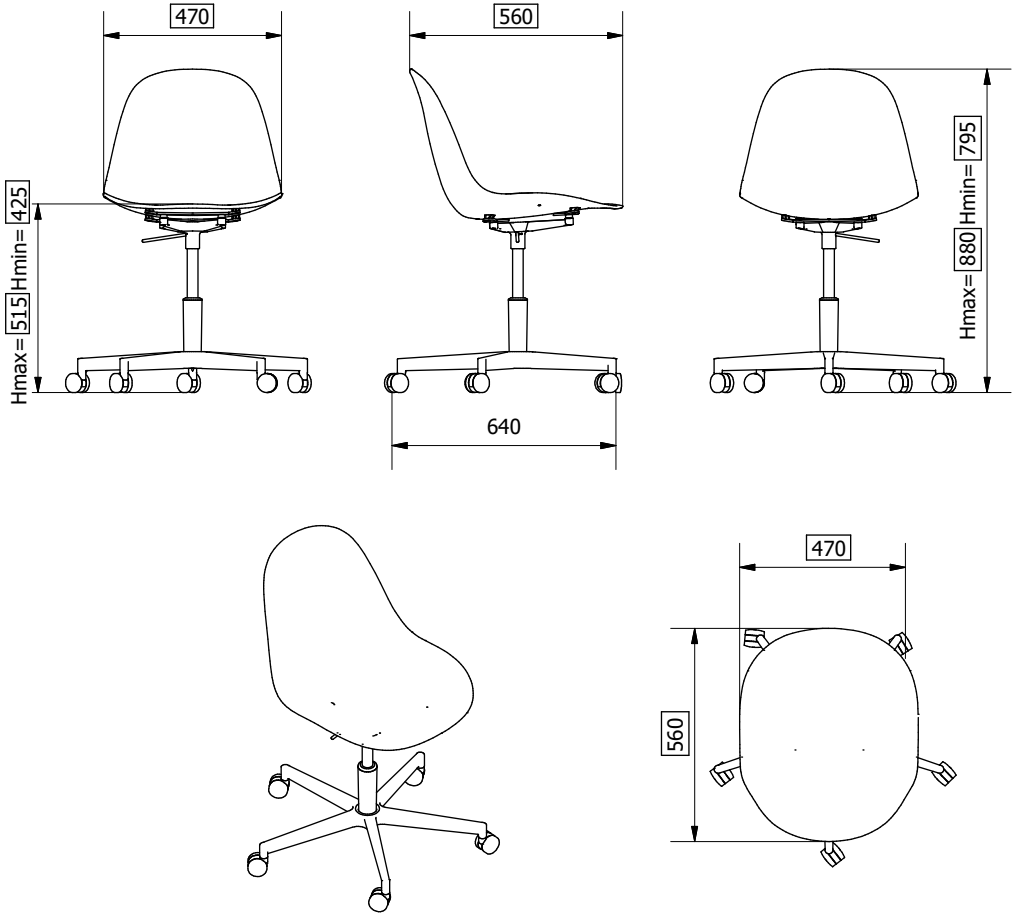

34.15R

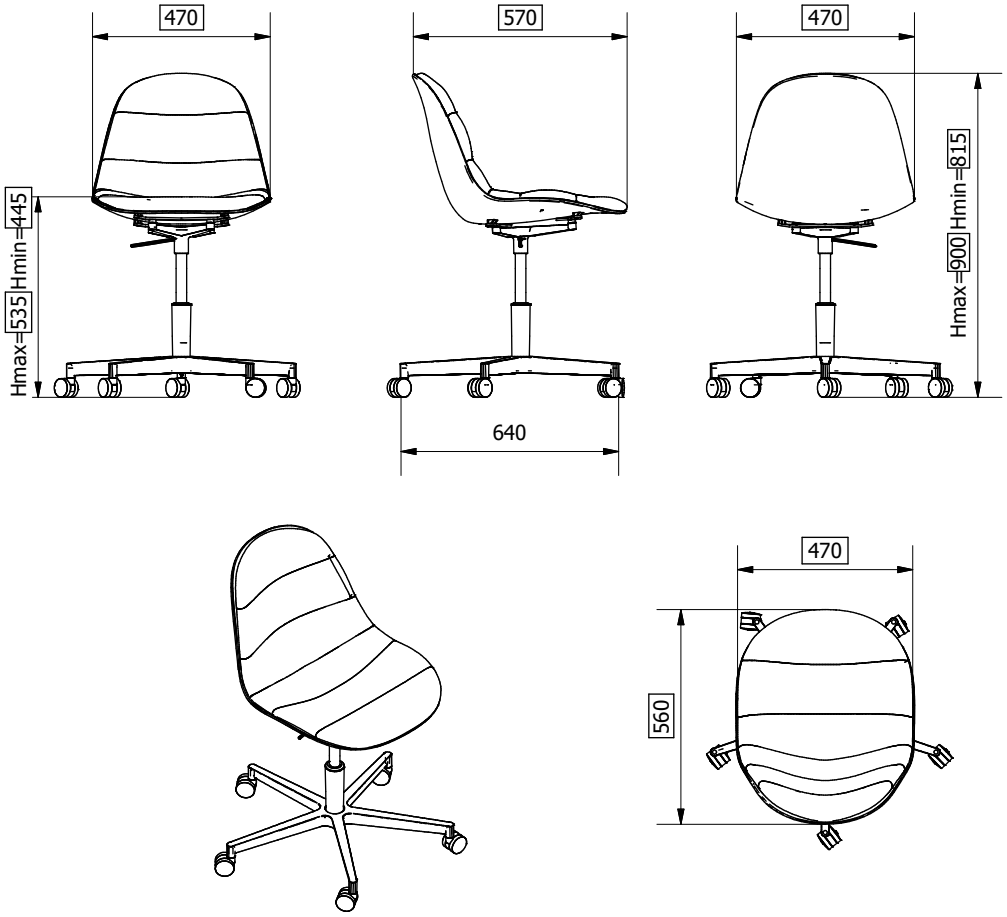

Modello:	MOOD struttura legno
34.18-34.18R	

34.18

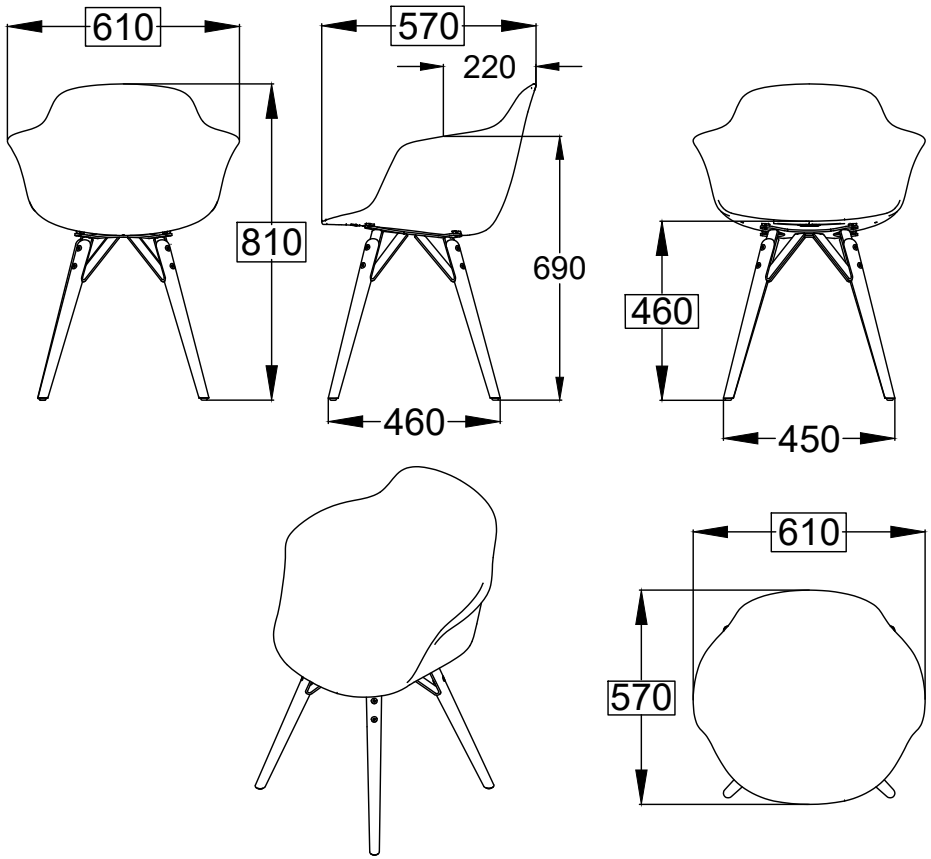

34.18R

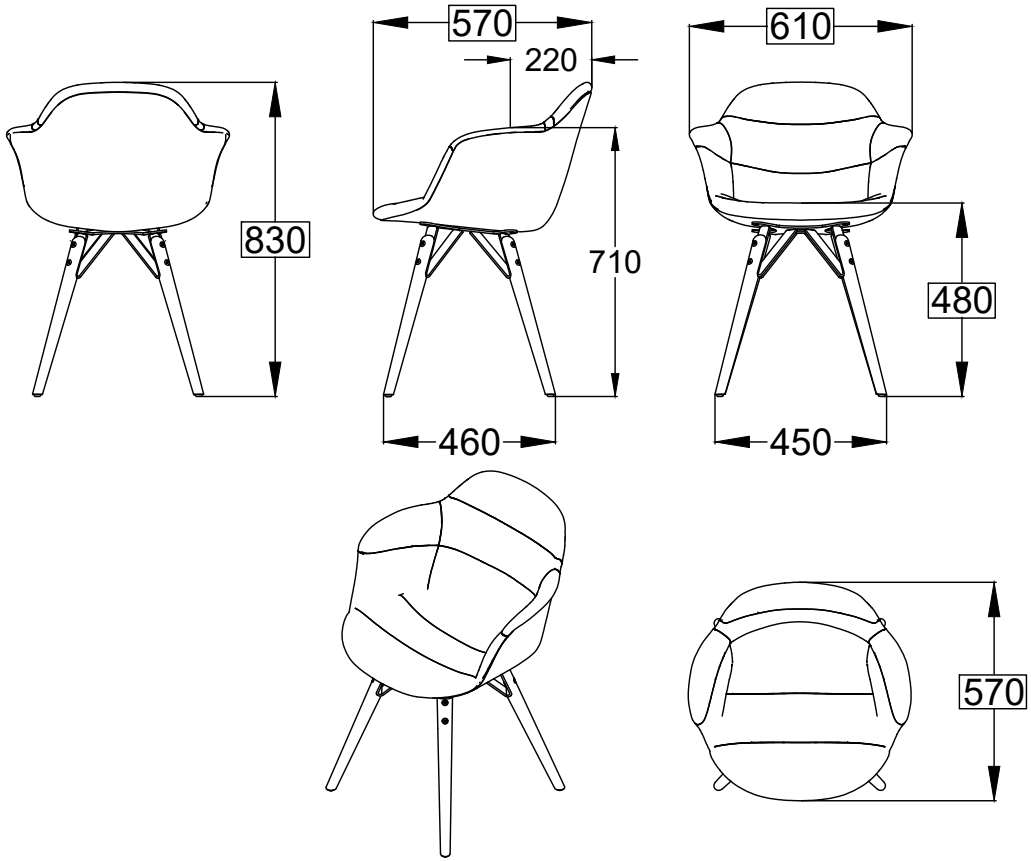

le misure sono espresse in mm

N° Disegno: C256_301	Data:29/11/2017	Disegnato: Carpineti E.	
Descrizione: Scheda tecnica Mood c/braccioli struttura legno		Approvato: Uff. Tecnico	
Rev.:	Data:	Modifica:	

BONTEMPI CASA

Modello:	MOOD sezione tonda
34.19-34.19R	

34.19

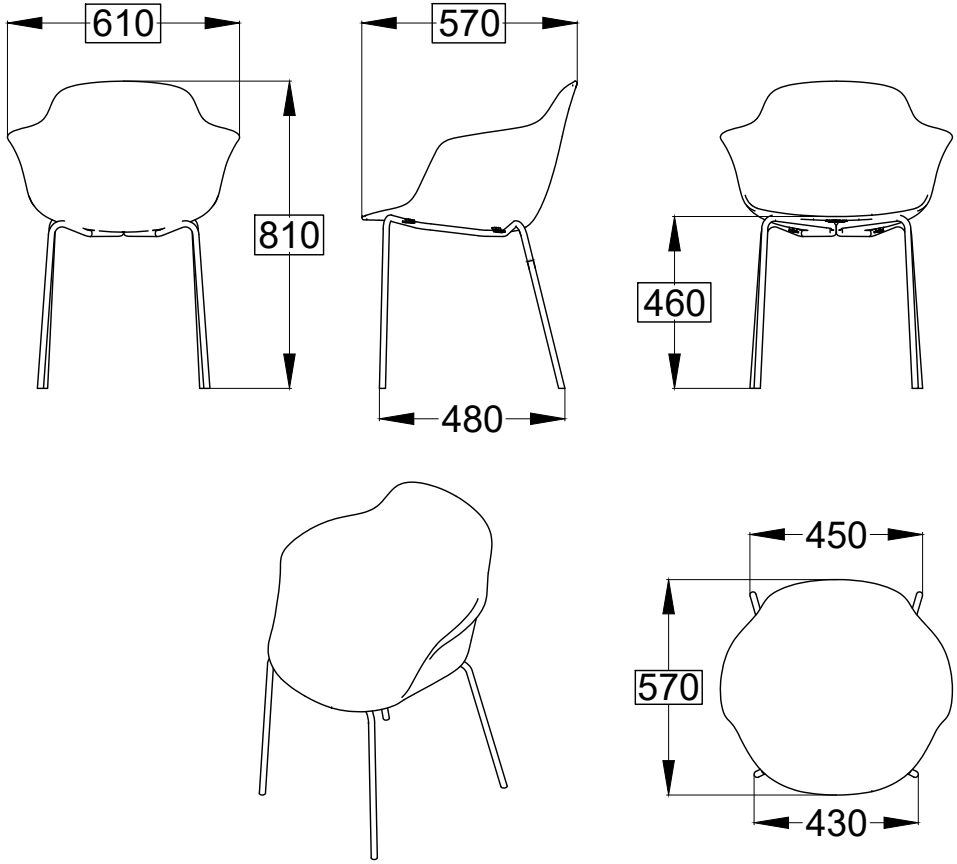

34.19R

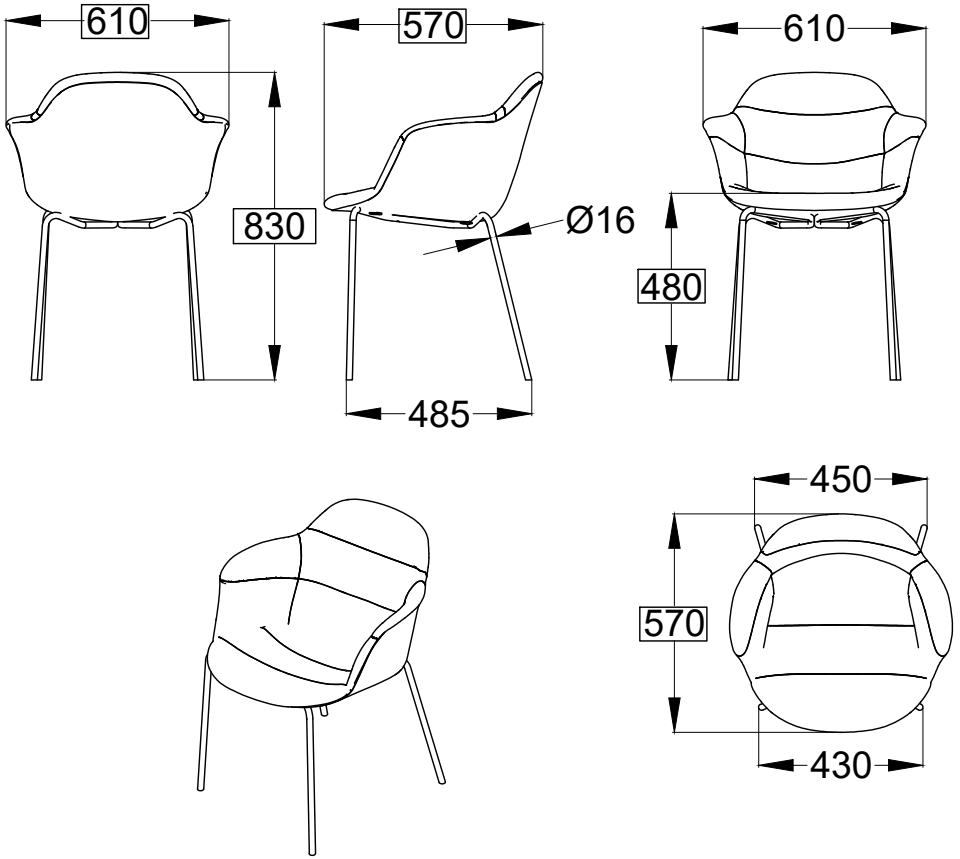

le misure sono espresse in mm

N° Disegno: S264_301	Data:29/11/2017	Disegnato: Carpineti E.	
Descrizione:Scheda tecnica Mood c/braccioli str.acciaio sez.tonda			Approvato: Uff. Tecnico
Rev.:	Data:	Modifica:	

BONTEMPI CASA

Modello:	MOOD sez.triangolare
34.20-34.20R	

34.20

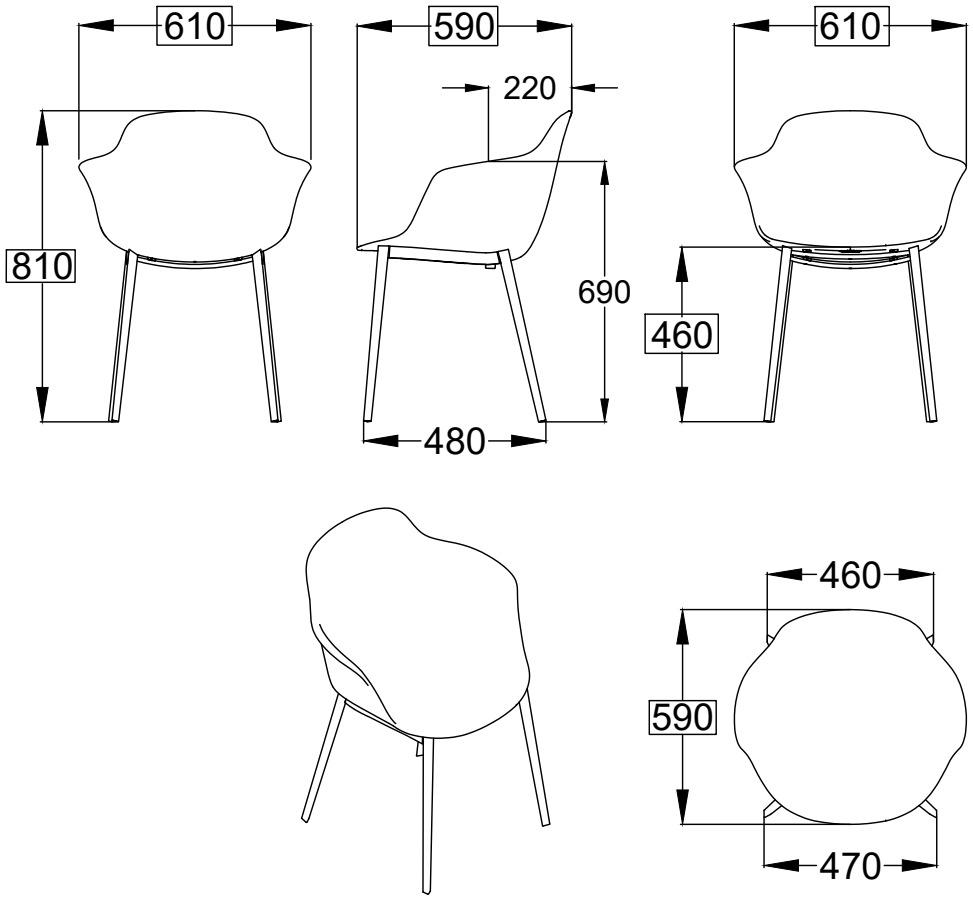

34.20R

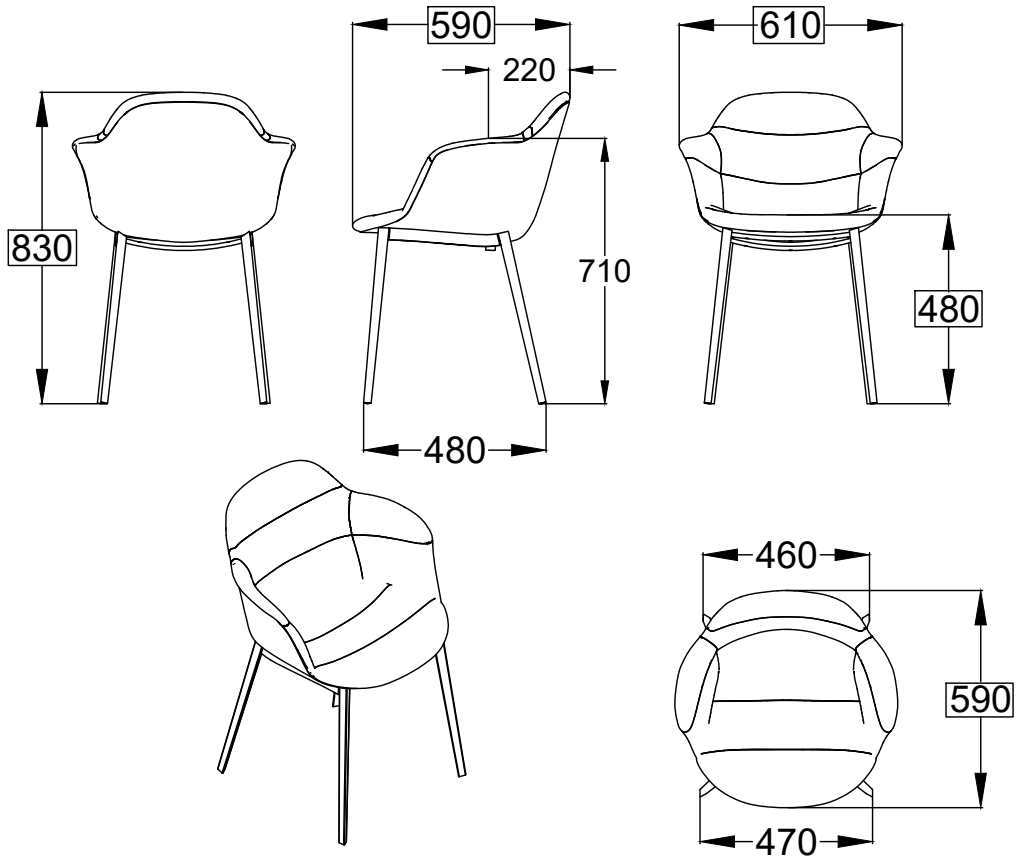

le misure sono espresse in mm

N° Disegno: S263_301	Data:29/11/2017	Disegnato: Carpineti E.	
Descrizione: Scheda tecnica Mood c/braccioli str.acciaio sez.triang.			Approvato: Uff. Tecnico
Rev.:	Data:	Modifica:	

BONTEMPI CASA

Modello:	MOOD gir.le tondino
34.21-34.21R	

34.21

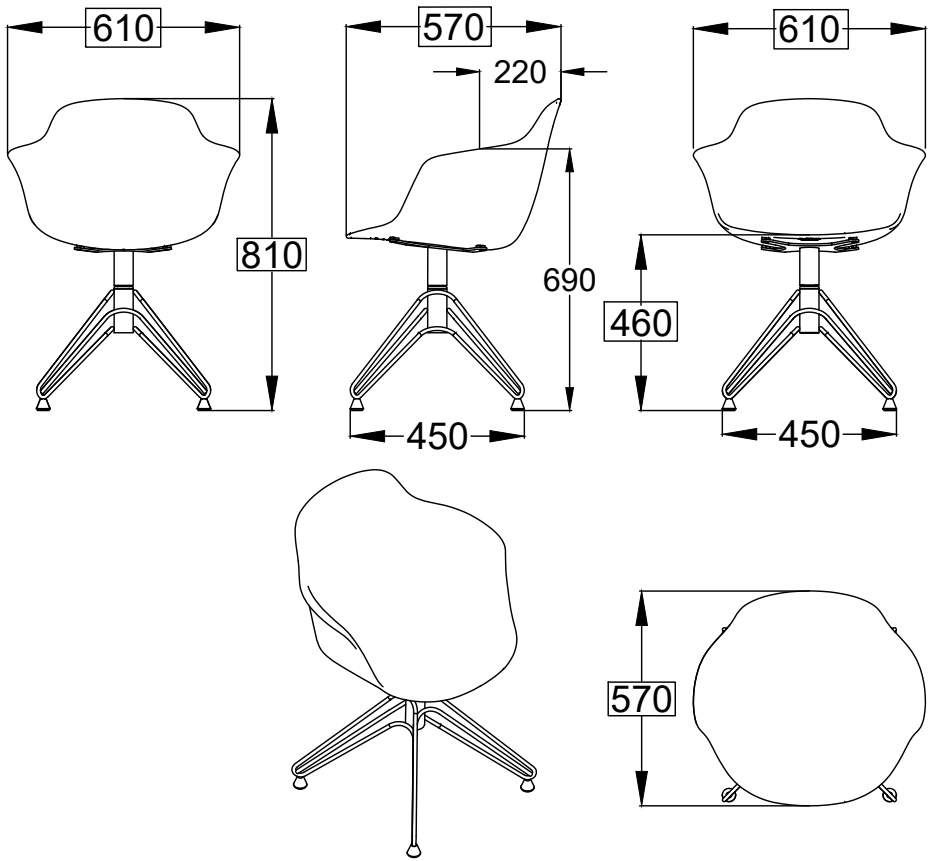

34.21R

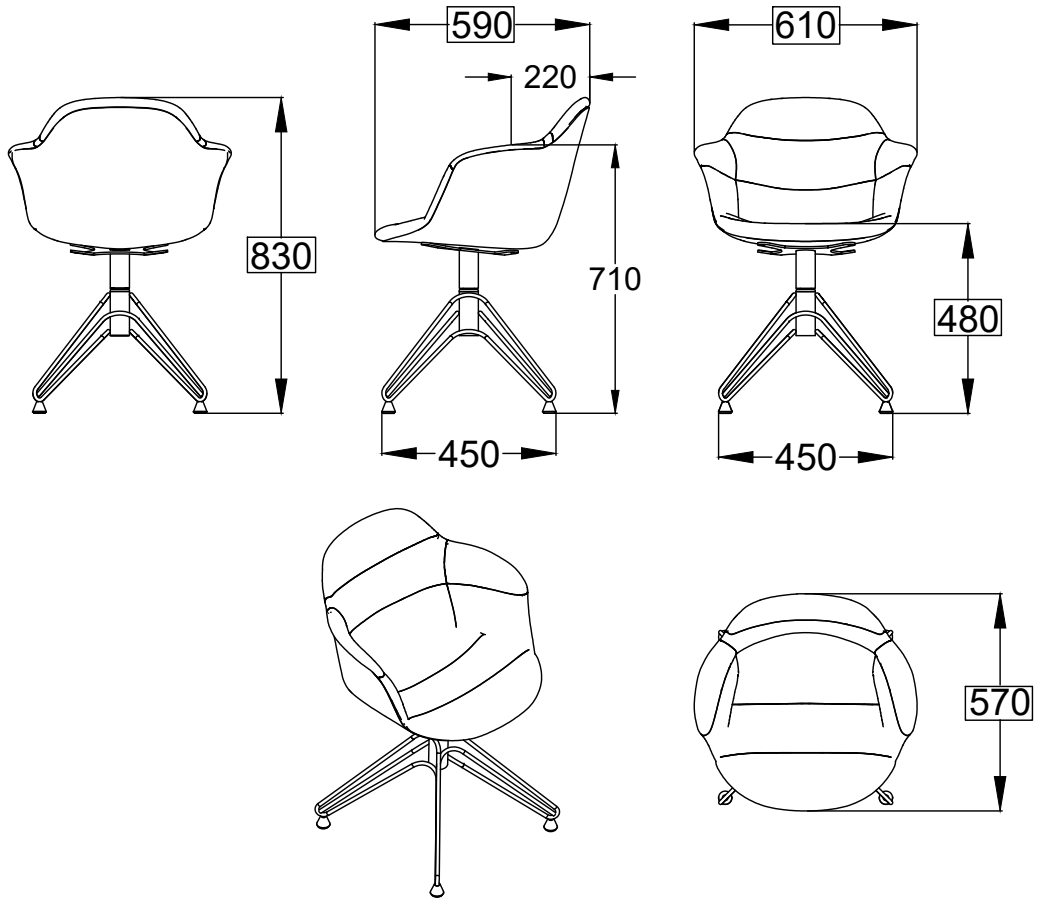

le misure sono espresse in mm	N° Disegno: S262_301	Data:29/11/2017	Disegnato: Carpineti E.	BONTEMPI CASA
	Descrizione: Scheda tecnica Mood girevole in tondino		Approvato: Uff. Tecnico	
	Rev.:	Data:	Modifica:	

Modello:	MOOD gir.le tondino
34.22-34.22R	

34.22

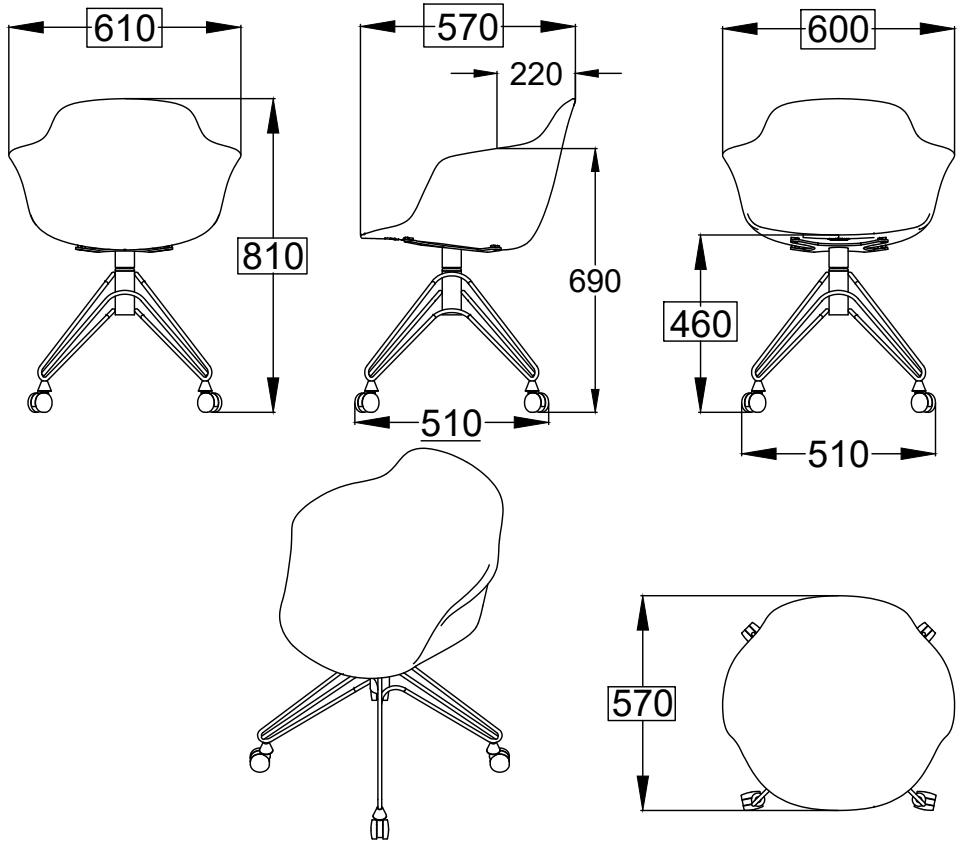

34.22R

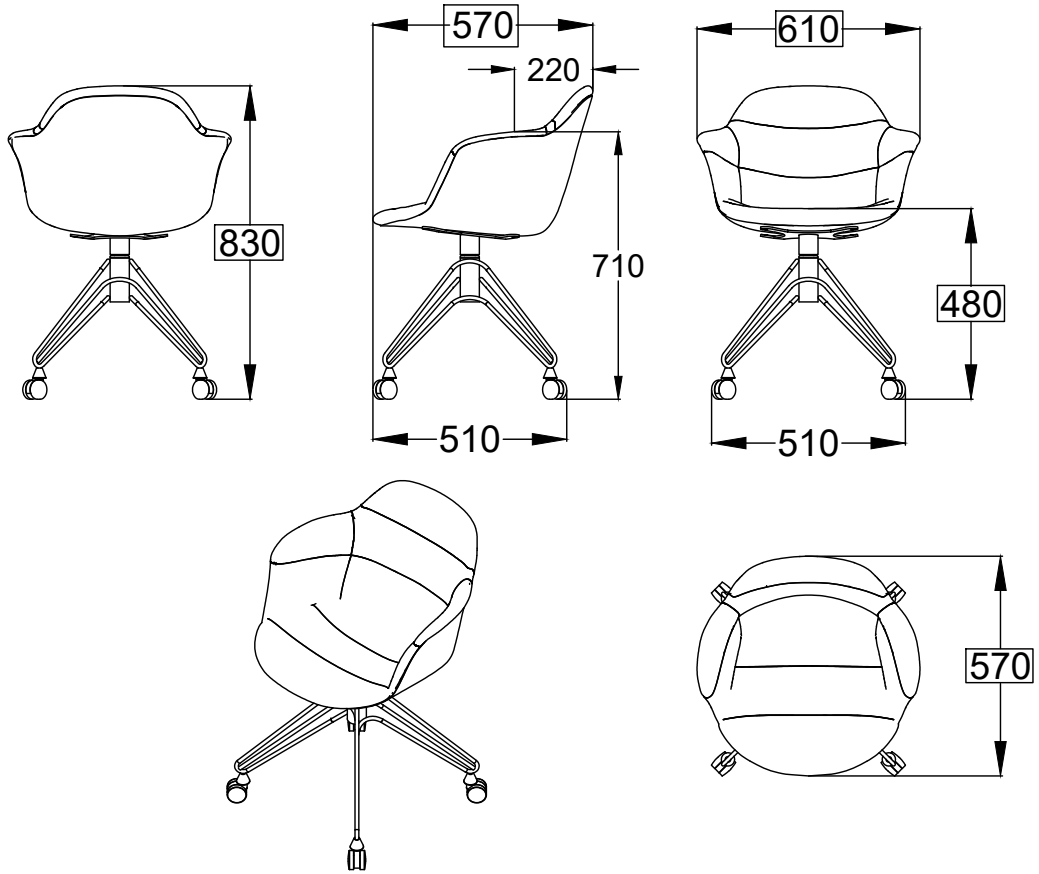

le misure sono espresse in mm

N° Disegno: S262_301	Data:29/11/2017	Disegnato: Carpineti E.	
Descrizione: Scheda tecnica Mood girevole in tondino c/ruote			Approvato: Uff. Tecnico
Rev.:	Data:	Modifica:	

BONTEMPI CASA

Modello:	MOOD gir.le alluminio
34.23-34.23R	

34.23

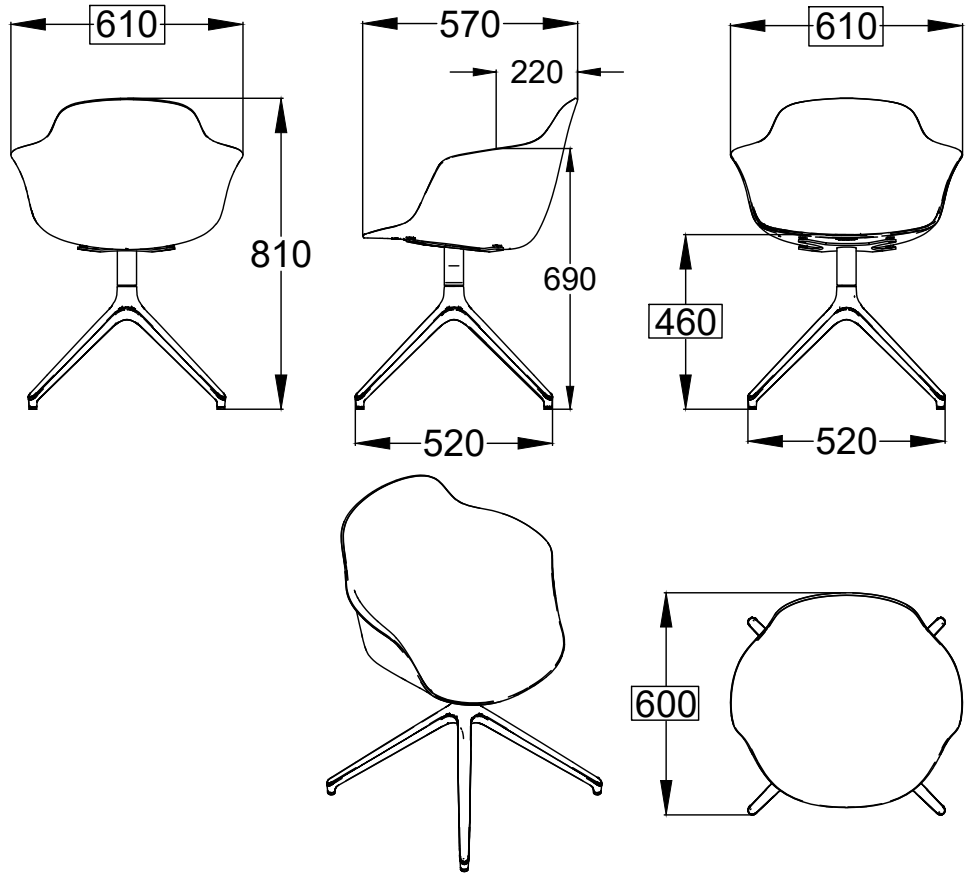

34.23R

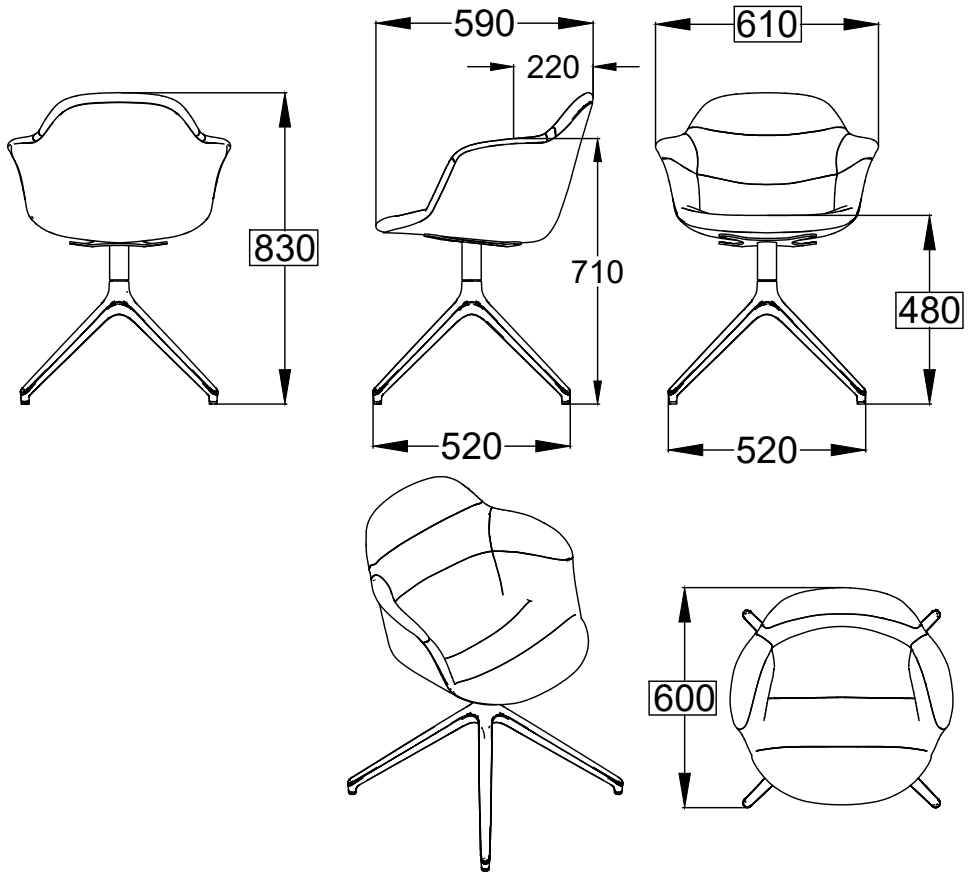

le misure sono espresse in mm

N° Disegno: S262_301	Data:29/11/2017	Disegnato: Carpineti E.	
Descrizione: Scheda tecnica Mood girevole alluminio		Approvato: Uff. Tecnico	
Rev.:	Data:	Modifica:	

BONTEMPI CASA

Modello:	MOOD gir.le alluminio c/ruote
34.24-34.24R	

34.24

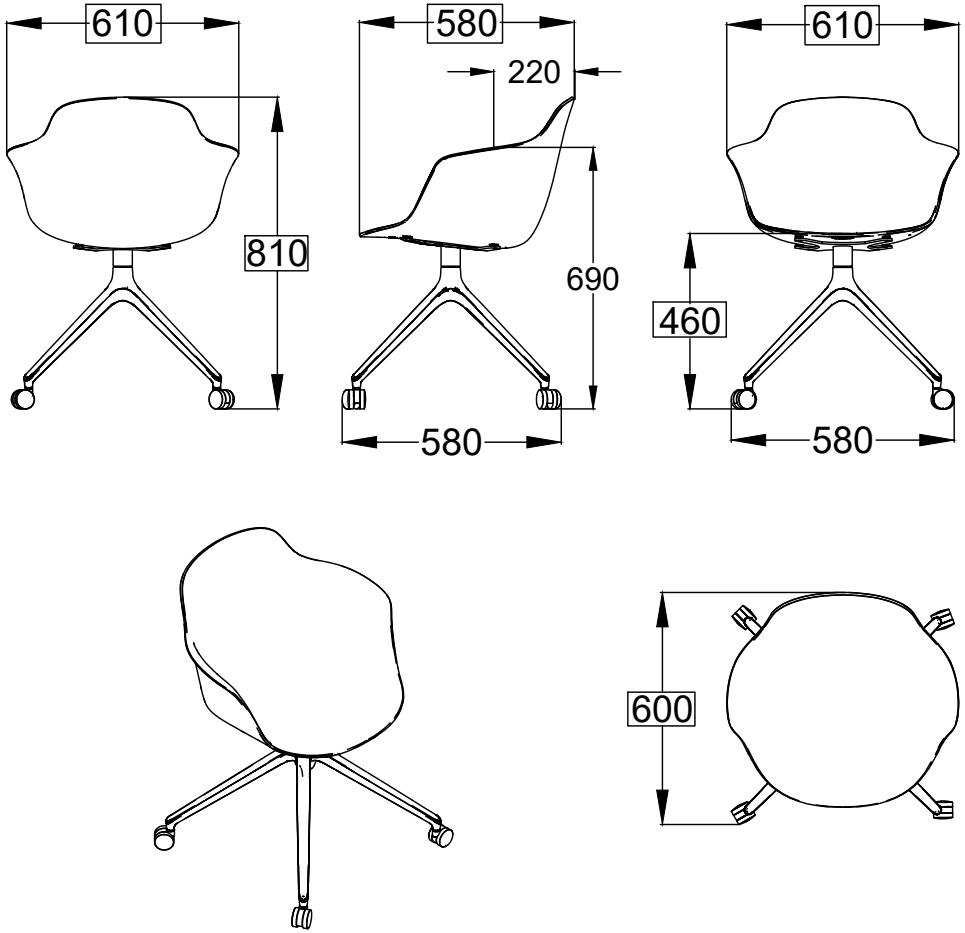

34.24R

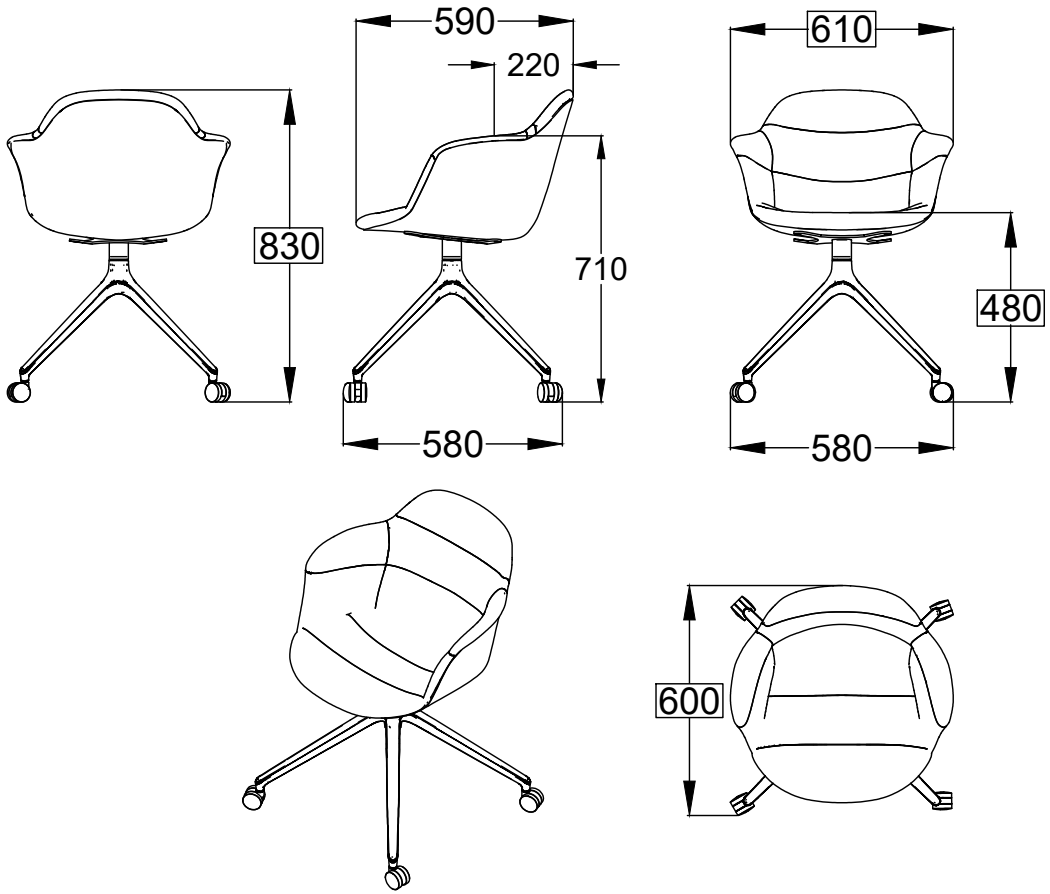

le misure sono espresse in mm	N° Disegno: S262_301	Data:29/11/2017	Disegnato: Carpineti E.	BONTEMPI CASA
	Descrizione: Scheda tecnica Mood girevole alluminio c/ruote		Approvato: Uff. Tecnico	
	Rev.:	Data:	Modifica:	

MODELLO: MOOD BRACC. BASE 5 RAZZE CON ALZATA A GAS	N.DIS.: S259_200	DISEGNATORE:Montesi F.	BONTEMPI CASA
ARTICOLO: 34.25-34.25R	DATA:18/01/2019	APPROVATO UFF.TECNICO	

34.25

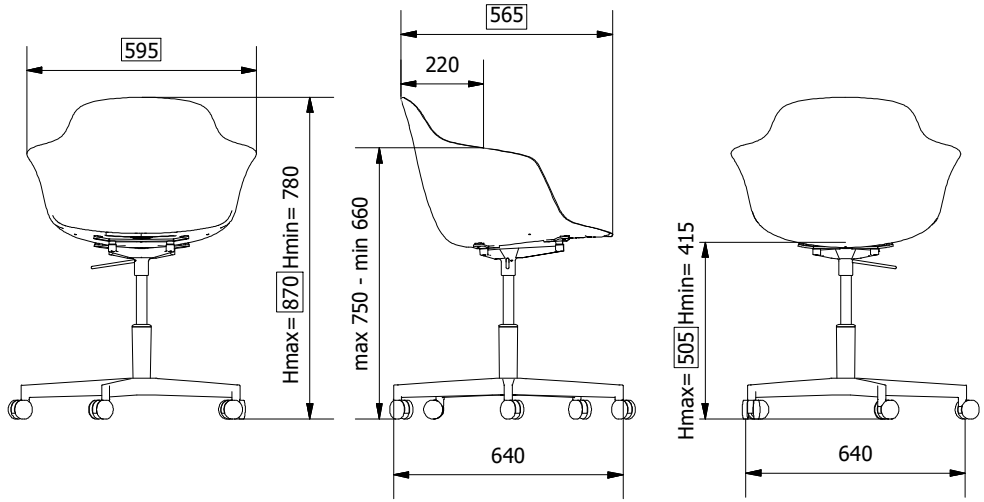

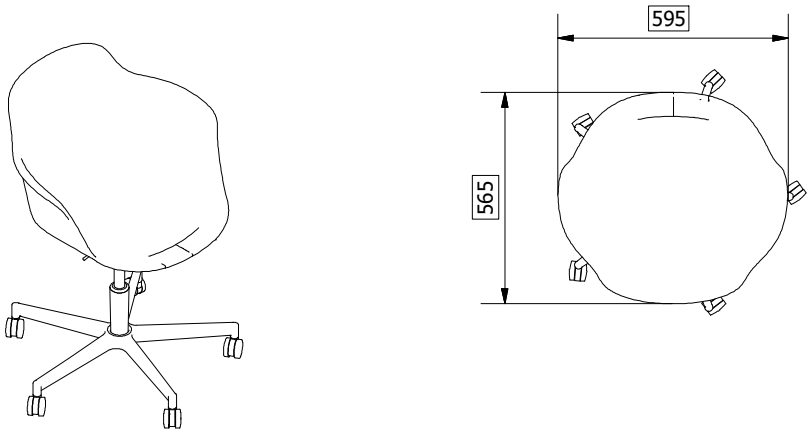

34.25R

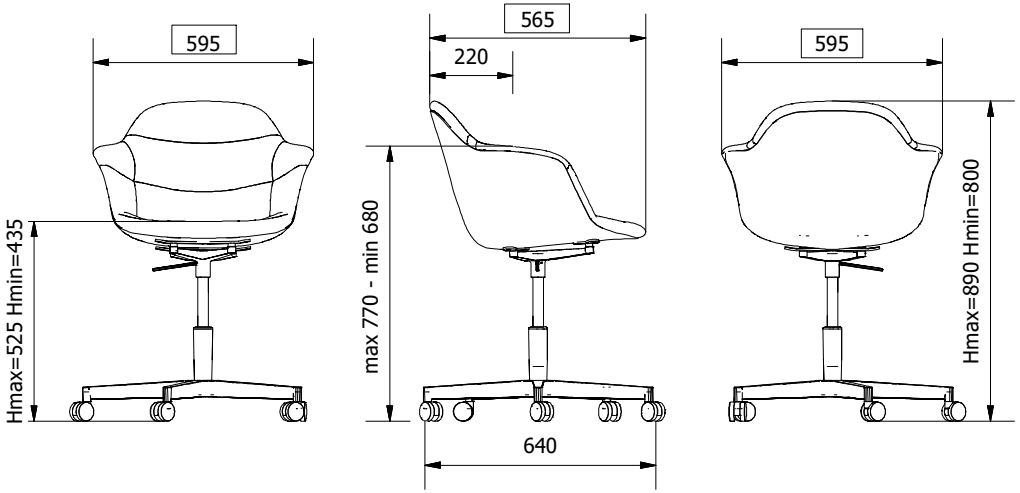

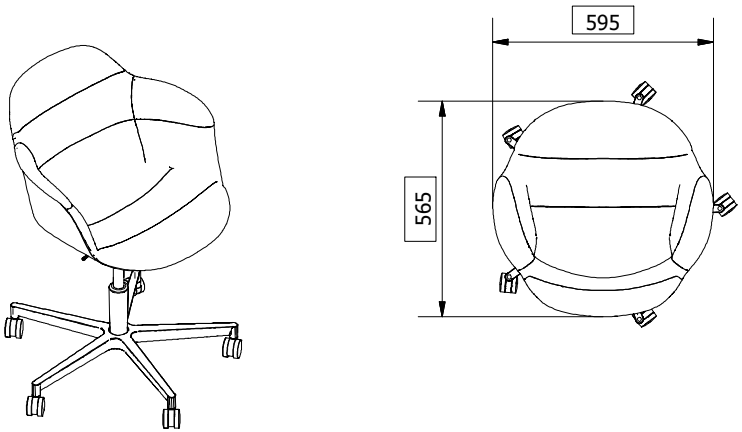

MODELLO: SGABELLO MOOD BASSO	N.DIS.: S263_205	DISEGNATORE:Montesi F.	BONTEMPI CASA
ARTICOLO: 34.28/28R	DATA:01/03/2019	APPROVATO UFF.TECNICO	

34.28

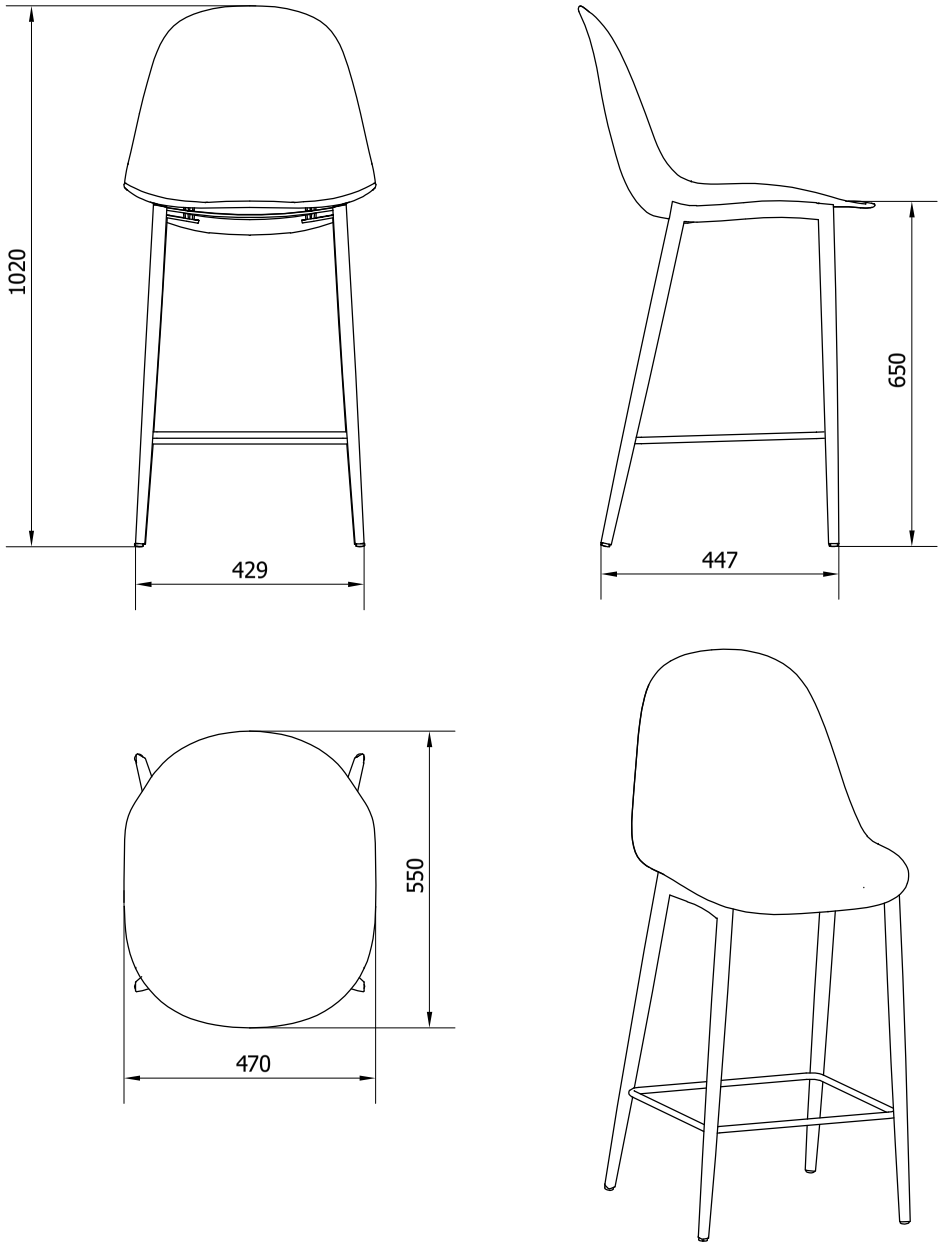

34.28R

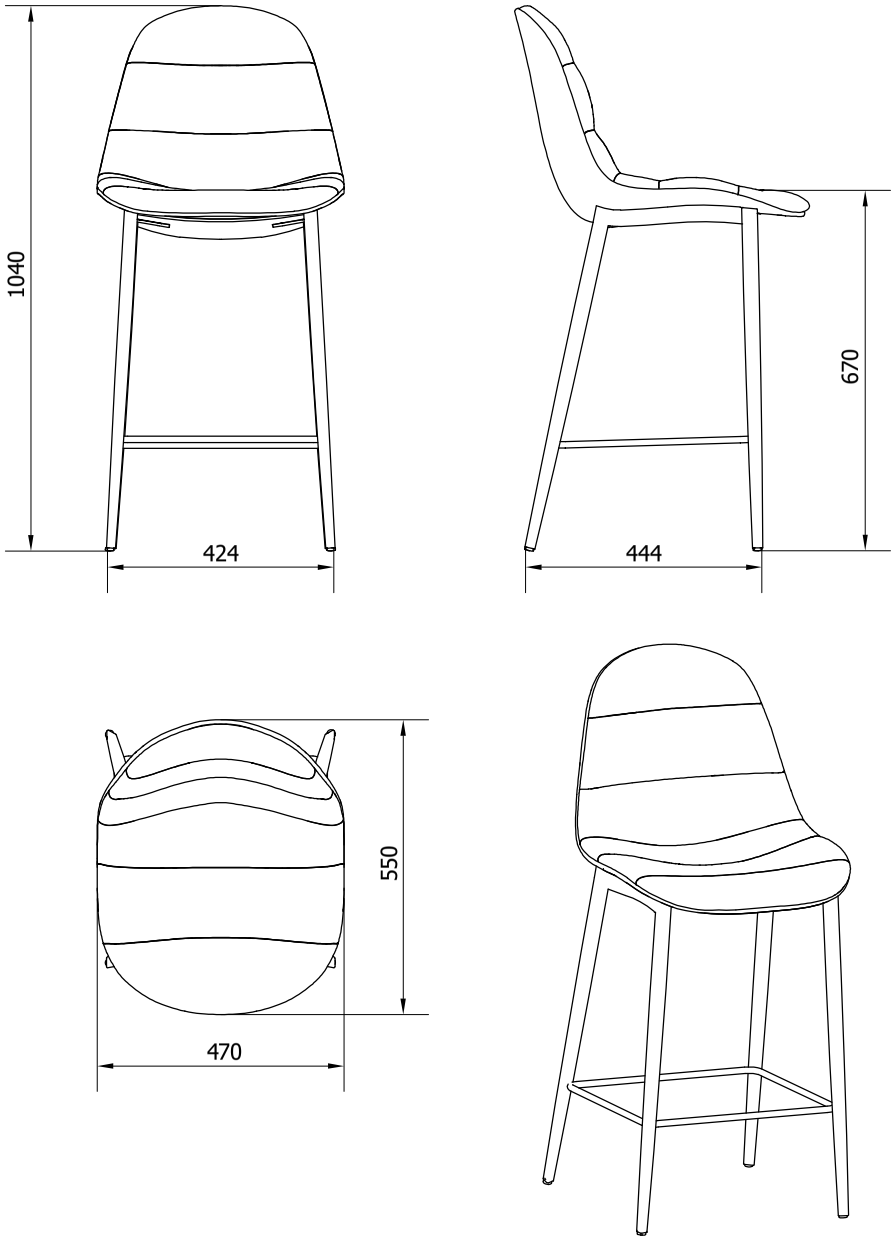

MODELLO: SGABELLO MOOD ALTO	N.DIS.: S263_204	DISEGNATORE:Montesi F.	BONTEMPI CASA
ARTICOLO: 34.29_29R	DATA:01/03/2019	APPROVATO UFF.TECNICO	

34.29

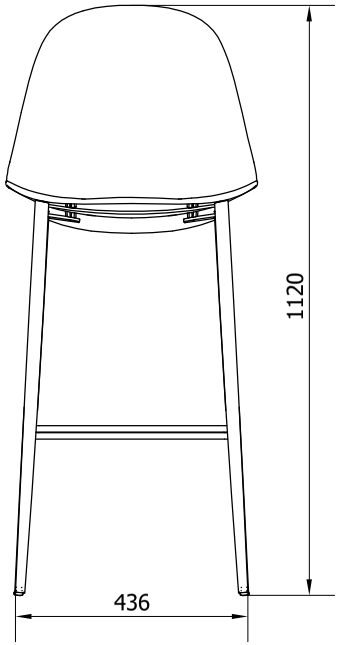

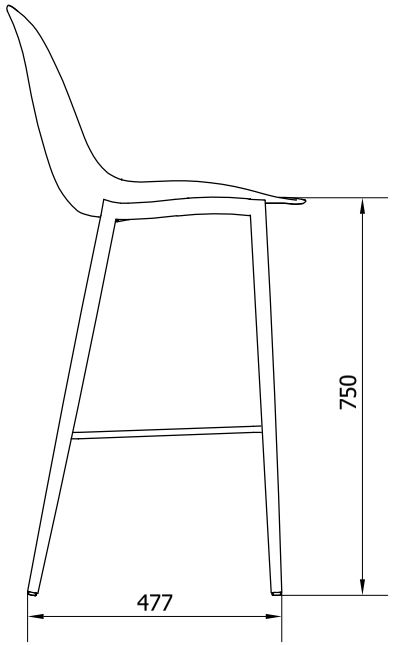

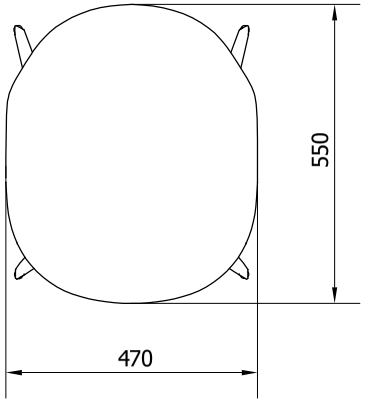

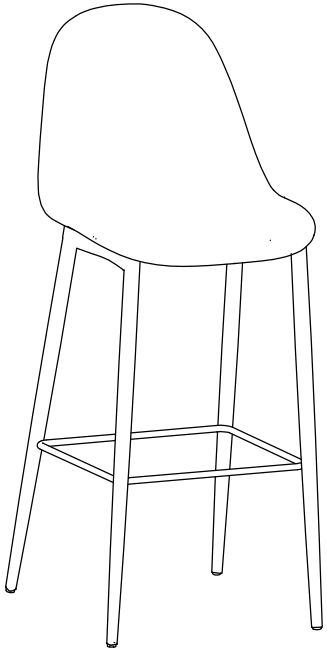

34.29R

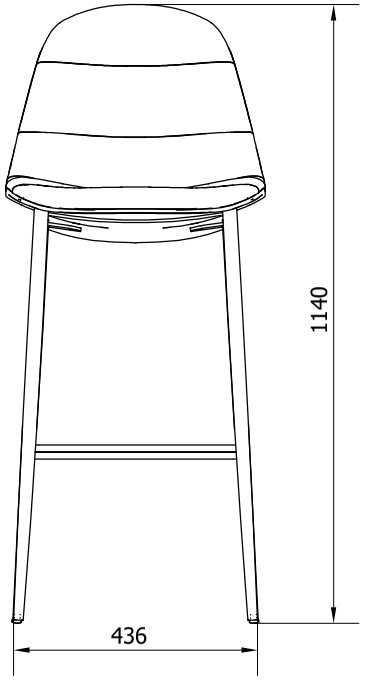

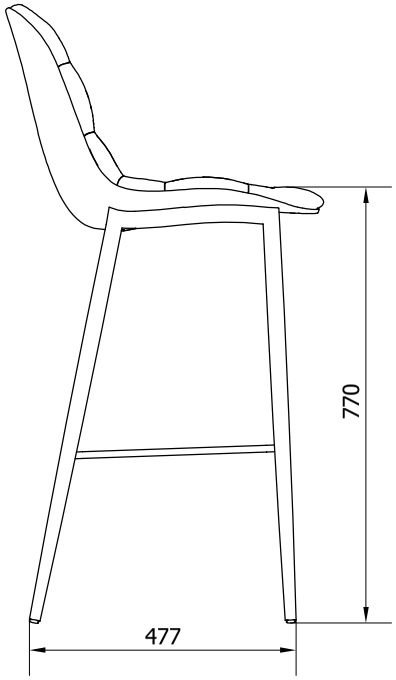

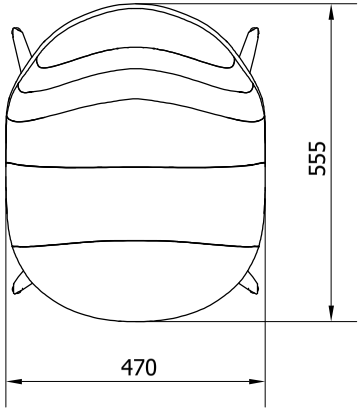

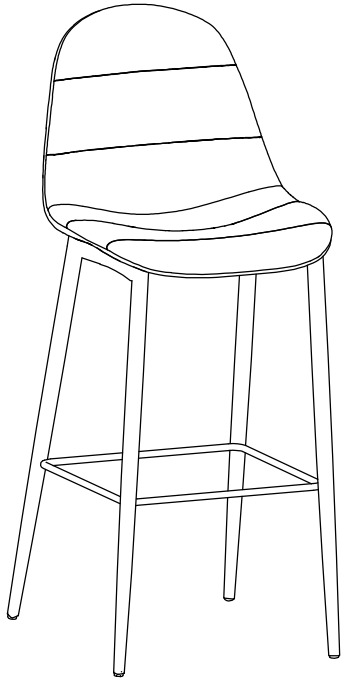

MODELLO: SGABELLO BASSO MOOD 34.30	N.DIS.: S283_301	DISEGNATORE: Alessandroni S.	BONTEMPI CASA
ARTICOLO: 34.30 34.30R	DATA:16/07/2019	APPROVATO UFF.TECNICO	

34.30

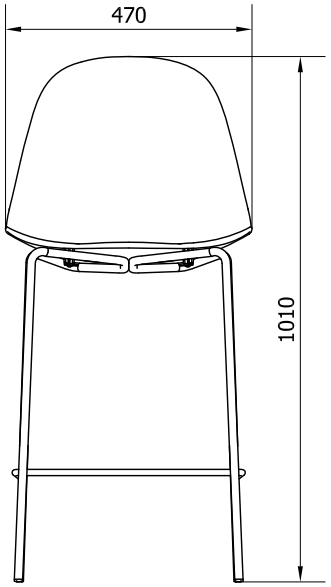

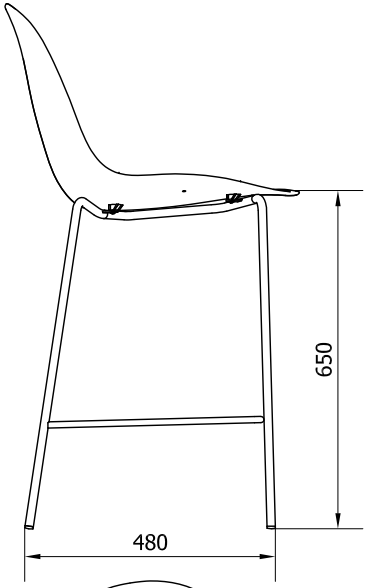

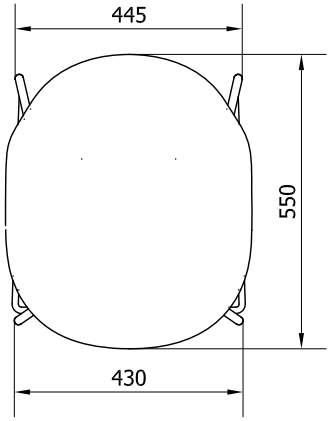

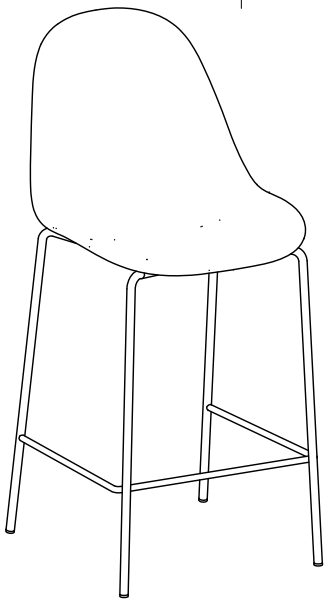
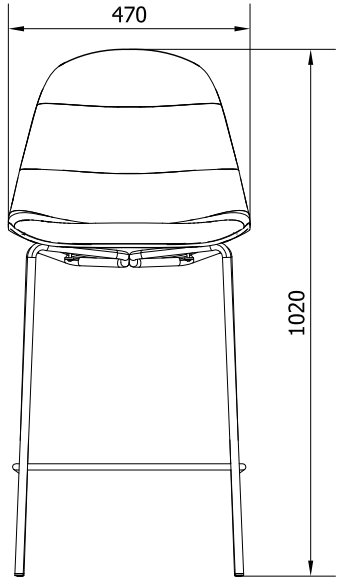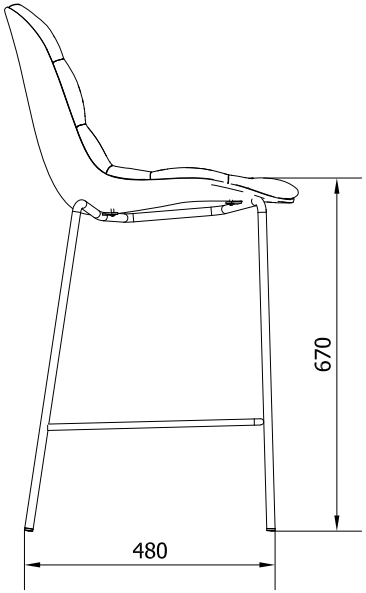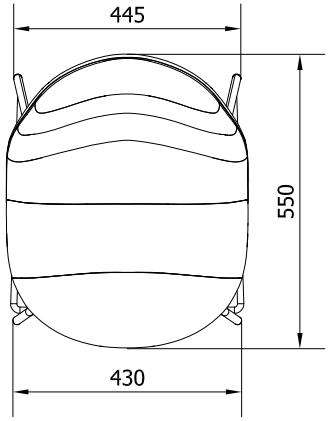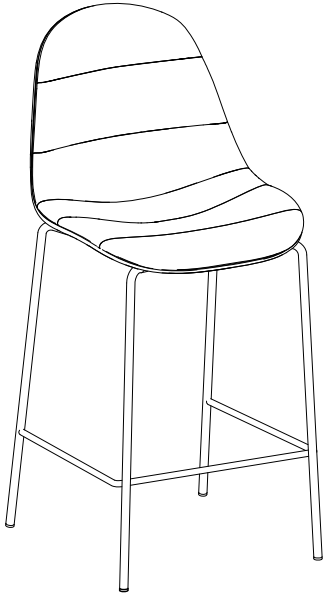
34.30R